# Ficha técnica

## Caminho de cabos SKS-Magic® 60 FT

## Ref.:: 6059481

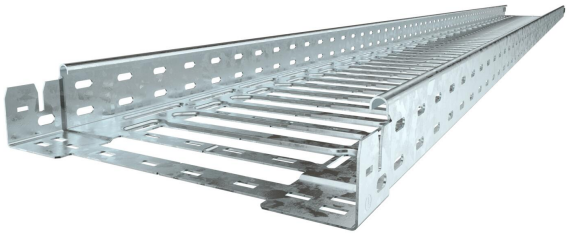

Caminho de cabos em chapa com união de encaixe rápido integrada. O comprimento útil do caminho de cabos em chapa é de 3.000 mm.

O caminho de cabos possui uma perfuração lateral contínua de 7 x 20 mm para a instalação de componentes adicionais de ligação  e montagem.

A partir da largura de caminhos de cabos em chapa de 200 mm com 30% de perfuração, conforme a diretiva VdS 2092, adequados para aplicação por baixo de sistemas de pulverizadores.
A ligação equipotencial continua é garantida sem componentes adicionais.
O caminho de cabos em chapa é testado para a montagem por cima de tetos falsos de proteção contra incêndio (larguras de calha de 100 - 600 mm).

A versão e os parâmetros da montagem correspondem aos certificados válidos.

Pode encontrar mais informações no nosso catálogo de sistemas antifogo.

St Aço

FT Galvanizado por imersão a quente após maquinação

### Dados originais

| | |
|---|---|
| Ref.: | 6059481 |
| Tipo | SKSM 640 FT |
| Designação 1 | Caminho de cabos em chapa SKSM |
| Designação 2 | perfurado, união de encaixe |
| Fabricante | OBO |
| Dimensão | 60x400x3050 |
| Cor | zinco |
| Material | Aço |
| Superfície | Galvanizado por imersão a quente após maquinação |
| Norma de superfície | DIN EN ISO 1461 |
| Menor unidade de venda | 3 |
| Unidade de quantidade | Metro |
| Peso | 481,311 kg |
| Unidade de peso | kg/100 m |
| Pegada de CO2 (GWP) do berço ao portão | 13,5777 kg CO2e / 1 Metro |

# Ficha técnica

## Caminho de cabos SKS-Magic® 60 FT

## Ref.:: 6059481

### Dimensões

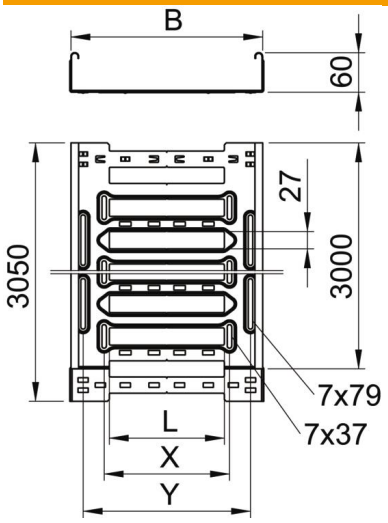


| | |
|---|---|
| Comprimento | 3 050 mm |
| Largura | 400 mm |
| Altura | 60 mm |
| Espessura das chapas | 1,5 mm |
| Medida B | 400 mm |
| Medida L | 280 mm |
| Medida x | 296 mm |
| Medida y | 362 mm |

### Dados técnicos

| | |
|---|---|
| Versão conector | União integrada |
| Tipo de fixação do sistema de montagem | Chão Teto Parede |
| Acessível | não |
| Funktionsgaranti | não |
| Com tampa | não |
| Instalação no pavimento | sim |
| Representação de orifícios NATO | não |
| Secção transversal útil | 238 cm² |
| Secção transversal útil | 23800 mm² |
| Conformidade com ROHS | sim |
| Aço inoxidável, decapado | não |
| Perfuração lateral | sim |
| Versão para grandes cargas | não |
| Atenuação da blindagem magnética sem tampa | 20 dB |
| Atenuação da blindagem magnética com tampa | 50 dB |
| Tipo de ensaio de carga de acordo com IEC 61537 | Tipo II |
| Tipo de conector sistema de caminhos de cabos | Fixação por "click" |

# Ficha técnica

## Caminho de cabos SKS-Magic® 60 FT

## Ref.:: 6059481

### Cargas

| | |
|---|---|
| Intervalo aplicável mín. entre apoios | 1,5 m |
| Intervalo aplicável máx. entre apoios | 3 m |
| Distância de apoio de 1,5m | 2,7 kN/m |
| Distância de apoio de 2,0m | 2,1 kN/m |
| Distância de apoio de 2,5m | 1,47 kN/m |
| Distância de apoio de 3,0m | 0,8 kN/m |

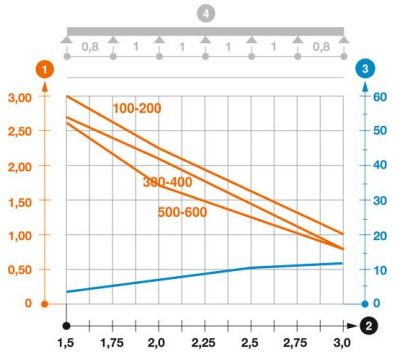


**Diagrama de cargas do caminho de cabos do tipo SKSM 60**

1. Carga dos caminhos de cabos em chapa e das escadas para cabos em kN/m sem carga
2. Distância entre apoios em m
3. Deflexão da travessa em mm com a kN/m permitida
4. Esquema de carga no procedimento do teste

— Curva de carga com largura do caminho de cabos em mm

— Curva de deflexão da travessa conforme distância entre apoios