Ficha técnica

União com parafuso A2

Ref.:: 6066244

Uniões retas para caminhos de cabos em chapa e acessórios, em conformidade com a norma para atmosferas marítimas, com 15 mm de altura lateral.



CE

A2	Aço inoxidável, livre de ferrugem
2B	brilhante, pós-tratamento

Dados originais

Ref.:	6066244
Tipo	MKR SV A2
Designação 1	União com parafuso
Designação 2	para caminho cabos norma naval
Fabricante	OBO
Dimensão	16x29x60
Cor	aço inoxidável
Material	Aço inoxidável, livre de ferrugem 1.4301
Superfície	brilhante, pós-tratamento
Norma de superfície	
Menor unidade de venda	25
Unidade de quantidade	Unidade
Peso	5,485 kg
Unidade de peso	kg/100 un.
Pegada de CO2 (GWP) do berço ao portão	0,4259 kg CO2e / 1 Peça

Ficha técnica

União com parafuso A2

Ref.:: 6066244

Dimensões

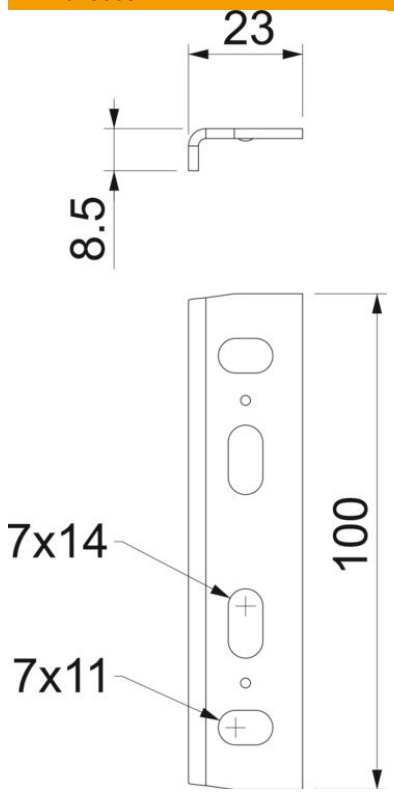

Comprimento	100 mm
Largura	23 mm
Altura	8,5 mm

Dados técnicos

Versão	União reta
Funktionsgaranti	não
Apropriada para caminho de cabos em varão	não
Apropriada para caminho de cabos tipo escada	não
Apropriada para caminho de cabos em chapa	sim
Apropriada para altura do sistema de caminho de cabos	15 mm
União articulada horizontal	não
União articulada vertical	não
Conformidade com ROHS	sim
Aço inoxidável, decapado	não
Tipo de ligação	Ligador de rosca