Ficha técnica

Conjunto de união rápida Magic FS

Ref.:: 6068920

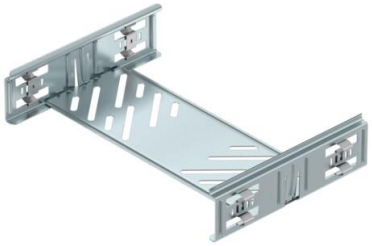

União de caminho de cabos em chapa com fixação rápida para a ligação, sem parafusos, de caminhos de cabos perfurados com uma altura lateral de 60 mm. O seu design otimizado permite ser utilizada na execução de raios e compensações de comprimentos em grandes variações.

St Aço

FS galvanizado pelo método Sendzimir

Dados originais

Ref.:	6068920
Tipo	KTSMV 630 FS
Designação 1	Conjunto de união rápida
Designação 2	para caminho de cabos Magic
Fabricante	OBO
Dimensão	60x300x200
Cor	zinco
Material	Aço
Superfície	galvanizado pelo método Sendzimir
Norma de superfície	DIN EN 10346
Menor unidade de venda	1
Unidade de quantidade	Unidade
Peso	44 kg
Unidade de peso	kg/100 un.
Pegada de CO2 (GWP) do berço ao portão	1,6678 kg CO2e / 1 Peça

Ficha técnica

Conjunto de união rápida Magic FS

Ref.:: 6068920

Dimensões

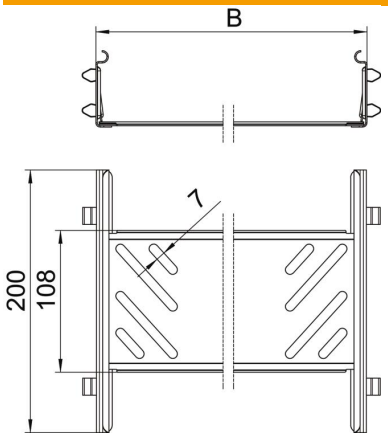

Dimensão	60x300
Comprimento	200 mm
Largura	300 mm
Largura	12 in
Altura	60 mm
Altura	2 in
Espessura das chapas	1 mm
Medida B	300 mm

Dados técnicos

Versão	União reta
Funktionsgaranti	não
Apropriada para caminho de cabos em varão	não
Apropriada para caminho de cabos tipo escada	não
Apropriada para caminho de cabos em chapa	sim
Apropriada para altura do sistema de caminho de cabos	60 mm
União articulada horizontal	não
União articulada vertical	não
Conformidade com ROHS	sim
Aço inoxidável, decapado	não
Tipo de ligação	conector sem parafusos