# Ficha técnica

## Conjunto de união rápida Magic FS

## Ref.:: 6069008

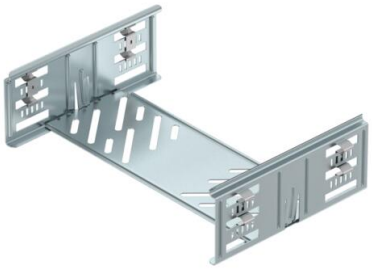

União de caminho de cabos em chapa com fixação rápida para a ligação, sem parafusos, de caminhos de cabos perfurados com uma altura lateral de 85 mm. O seu design otimizado permite ser utilizada na execução de raios e compensações de comprimentos em grandes variações.

**St** Aço

**FS** galvanizado pelo método Sendzimir

### Dados originais

| | |
|---|---|
| Ref.: | 6069008 |
| Tipo | KTSMV 830 FS |
| Designação 1 | Conjunto de união rápida |
| Designação 2 | para caminho de cabos Magic |
| Fabricante | OBO |
| Dimensão | 85x300x200 |
| Cor | zinco |
| Material | Aço |
| Superfície | galvanizado pelo método Sendzimir |
| Norma de superfície | DIN EN 10346 |
| Menor unidade de venda | 1 |
| Unidade de quantidade | Unidade |
| Peso | 50,6 kg |
| Unidade de peso | kg/100 un. |
| Pegada de CO2 (GWP) do berço ao portão | 1,9084 kg CO2e / 1 Peça |

# Ficha técnica

## Conjunto de união rápida Magic FS

## Ref.:: 6069008

### Dimensões

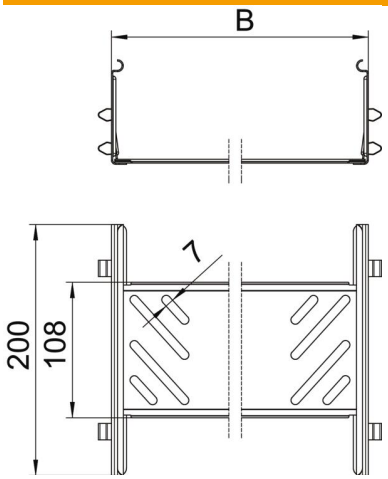


| | |
|---|---|
| Dimensão | 85x300 |
| Comprimento | 200 mm |
| Largura | 300 mm |
| Altura | 85 mm |
| Espessura das chapas | 1 mm |
| Medida B | 300 mm |

### Dados técnicos

| | |
|---|---|
| Versão | União reta |
| Funktionsgaranti | não |
| Apropriada para caminho de cabos em varão | não |
| Apropriada para caminho de cabos tipo escada | não |
| Apropriada para caminho de cabos em chapa | sim |
| Apropriada para altura do sistema de caminho de cabos | 85 mm |
| União articulada horizontal | não |
| União articulada vertical | não |
| Conformidade com ROHS | sim |
| Aço inoxidável, decapado | não |
| Tipo de ligação | conector sem parafusos |