Ficha técnica

Conjunto de união rápida Magic DD

Ref.:: 6069034

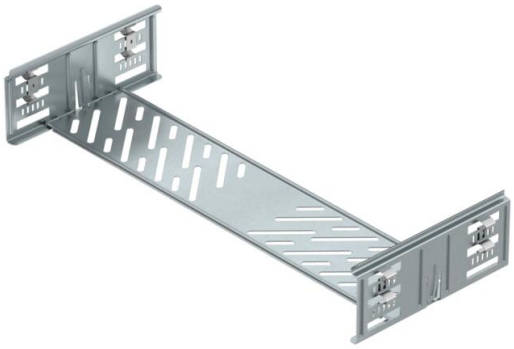

União de caminho de cabos em chapa com fixação rápida para a ligação, sem parafusos, de caminhos de cabos perfurados com uma altura lateral de 85 mm. O seu design otimizado permite ser utilizada na execução de raios e compensações de comprimentos em grandes variações.

St Aço

DD Galvanização continua zinco/alumínio, Double Dip

Dados originais

Ref.:	6069034
Tipo	KTSMV 850 DD
Designação 1	Conjunto de união rápida
Designação 2	para caminho de cabos Magic
Fabricante	OBO
Dimensão	85x500x200
Cor	zinco
Material	Aço
Superfície	galvanização contínua Zinco/Alumínio, Double Dip
Norma de superfície	DIN EN 10346
Menor unidade de venda	1
Unidade de quantidade	Unidade
Peso	64 kg
Unidade de peso	kg/100 un.
Pegada de CO2 (GWP) do berço ao portão	2,8855 kg CO2e / 1 Peça

Ficha técnica

Conjunto de união rápida Magic DD

Ref.:: 6069034

Dimensões

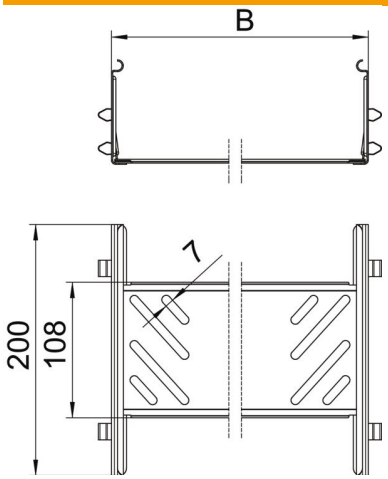

Dimensão	85x500
Comprimento	200 mm
Largura	500 mm
Altura	85 mm
Espessura das chapas	1 mm
Medida B	500 mm

Dados técnicos

Versão	União reta
Funktionsgaranti	não
Apropriada para caminho de cabos em varão	não
Apropriada para caminho de cabos tipo escada	não
Apropriada para caminho de cabos em chapa	sim
Apropriada para altura do sistema de caminho de cabos	85 mm
União articulada horizontal	não
União articulada vertical	não
Conformidade com ROHS	sim
Aço inoxidável, decapado	não
Tipo de ligação	conector sem parafusos