Ficha técnica

Suporte HDMI, 1 módulo, saída inclinada, com cabo de ligação

Ref.:: 6104844

Suporte multimédia com uma tomada de ligação HDMI, saída de cabo inclinada, com campo de inscrição, cabo de ligação curto HDMI na versão tomada-tomada. Placa de suporte com fixação por encaixe, adequada para a montagem horizontal e vertical em todo o sistema.

PC Policarbonato

Dados originais

Ref.:	6104844
Tipo	MTS-HD F AL1
Designação 1	Suporte multimédia HDMI
Designação 2	com cabo, fêmea-fêmea
Fabricante	OBO
Dimensão	45x45mm
Cor	alumínio lacado
Material	Policarbonato
Menor unidade de venda	1
Unidade de quantidade	Unidade
Peso	6,2 kg
Unidade de peso	kg/100 un.
Pegada de CO2 (GWP) do berço ao portão	0,228 kg CO2e / 1 Peça

Ficha técnica

Suporte HDMI, 1 módulo, saída inclinada, com cabo de ligação

Ref.:: 6104844

Dimensões

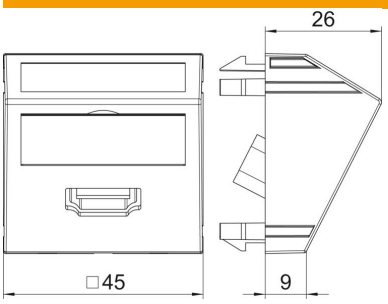

Largura	45 mm
Altura	45 mm

Dados técnicos

Número de unidades	1
Versão da superfície	baço
Tipo de fixação	engatar
Etiqueta de inscrição	com etiqueta
Livre de halogéneos	sim
Tampa basculante	não
Borne do lustre	não
Com impressão	não
Com proteção contra pó	não
Conformidade com ROHS	sim
Grau de proteção	IP20
Profundidade	26 mm
Anel de suporte	não
Transparente	não
Utilização	HDMI
Possibilidade de alívio de tensão	não
Composição	Elemento base com espelho de placa central