Ficha técnica

Suporte RCA áudio, 1 módulo, saída inclinada, com união 1:1, cinzento antracite

Ref.:: 6105081

Suporte de multimédia com duas tomadas de ligação RCA para áudio D/E, saída de cabo inclinada, com campo de inscrição, dois acoplamentos RCA na versão tomada-tomada, codificação a cores em vermelho/branco. Espelho com fixação por encaixe, adequado para a montagem horizontal e vertical em todo o sistema.

PC Policarbonato

Dados originais

Ref.:	6105081
Tipo	MTS-2R F SWGR1
Designação 1	Suporte multimédia RCA áudio
Designação 2	2x Ficha, fêmea-fêmea
Fabricante	OBO
Dimensão	45x45mm
Cor	cinzento escuro; RAL 7021
Material	Policarbonato
Menor unidade de venda	1
Unidade de quantidade	Unidade
Peso	2,7 kg
Unidade de peso	kg/100 un.
Pegada de CO2 (GWP) do berço ao portão	0,1833 kg CO2e / 1 Peça

Ficha técnica

Suporte RCA áudio, 1 módulo, saída inclinada, com união 1:1, cinzento antracite

Ref.:: 6105081

Dimensões

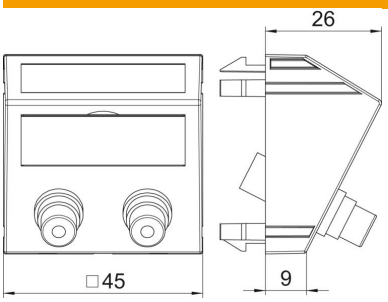

Largura	45 mm
Altura	45 mm

Dados técnicos

Número de unidades	1
Versão da superfície	baço
Tipo de fixação	engatar
Livre de halogéneos	sim
Tampa basculante	não
Borne do lustre	não
Com impressão	não
Com proteção contra pó	não
Conformidade com ROHS	sim
Grau de proteção	IP20
Profundidade	26 mm
Anel de suporte	não
Transparente	não
Utilização	RCA
Possibilidade de alívio de tensão	não
Composição	Elemento base com espelho de placa central
Direção de saída	oblíquo