Ficha técnica

Ângulo plano, para calha técnica Rapid 45-2 tipo GA-53100

Ref.:: 6112443

Ângulo plano de 90° em alumínio para alteração da direção das calhas técnicas Rapid 45-2 GA.... .

Nota:
No caso de calhas técnicas e acessórios anodizados em alumínio, não se pode evitar leves diferenças de tonalidades aceitáveis, causadas pela utilização de diferentes materiais no processo de fabrico (conforme DIN 17611). A aparelhagem com tamanho 45 mm pode ser colocada diretamente. Ao utilizar acessórios em PC/ABS, podem surgir diferenças na tonalidade da cor devido aos diferentes materiais.

Alu Alumínio

EL anodizado

Dados originais

Ref.:	6112443
Tipo	GA-FS53100EL
Designação 1	Ângulo plano
Designação 2	Alumínio, rígido
Fabricante	OBO
Dimensão	53x100x175
Cor	alumínio
Material	Alumínio
Superfície	anodizado
Norma de superfície	
Menor unidade de venda	1
Unidade de quantidade	Unidade
Peso	69,2 kg
Unidade de peso	kg/100 un.
Pegada de CO2 (GWP) do berço ao portão	10,4264 kg CO2e / 1 Peça

Ficha técnica

Ângulo plano, para calha técnica Rapid 45-2 tipo GA-53100

Ref.:: 6112443

Dimensões

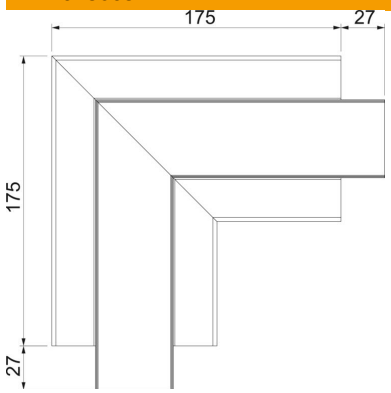

Comprimento	175 mm
Largura	100 mm
Altura	53 mm

Dados técnicos

Número de tampas	1
Versão	Base e tampa
para largura da calha	100 mm
para altura da calha	53 mm
Livre de halogéneos	sim
Grampo de fixação de cabos	não
União de calhas	não
Tipo de montagem das tampas	interno
Instalação no pavimento	não
Largura da tampa	45 mm
Alteração da direção	vertical ascendente/descendente
Conformidade com ROHS	sim
Grau de proteção	IP40
Película protetora	sim
Grau de proteção código IK	IK10
Simétrico	sim
Gama de temperaturas de aplicação máx.	60 °C
Gama de temperaturas de aplicação mín.	-15 °C
Alcance do ângulo mín.	90 mm