# Ficha técnica

## Ângulo interno, para calha técnica Rapid 45-2 tipo GK-53100

## Ref.:: 6113060

Ângulo interno de 90° para alteração da direção da calha técnica Rapid 45-2.

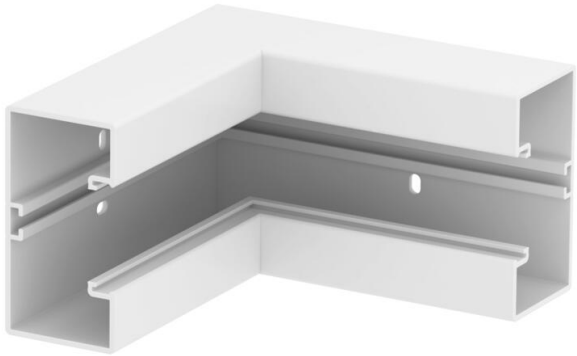

PVC Policloreto de vinilo

### Dados originais

| | |
|---|---|
| Ref.: | 6113060 |
| Tipo | GK-IS53100RW |
| Designação 1 | Ângulo interno |
| Designação 2 | rígido |
| Fabricante | OBO |
| Dimensão | 175x175x100 |
| Cor | branco puro; RAL 9010 |
| Material | Policloreto de vinilo |
| Menor unidade de venda | 1 |
| Unidade de quantidade | Unidade |
| Peso | 34,2 kg |
| Unidade de peso | kg/100 un. |
| Pegada de CO2 (GWP) do berço ao portão | 1,6094 kg CO2e / 1 Peça |

# Ficha técnica

## Ângulo interno, para calha técnica Rapid 45-2 tipo GK-53100

## Ref.:: 6113060

### Dimensões

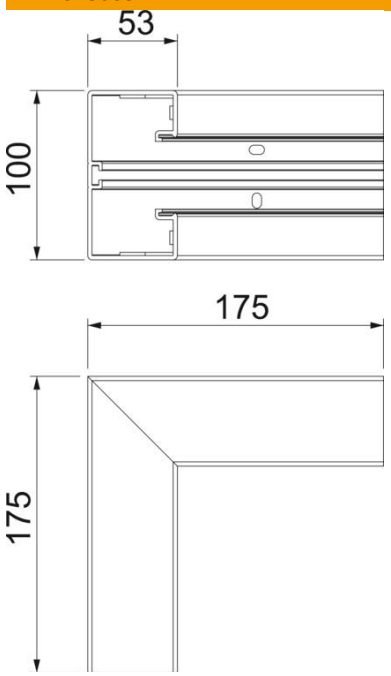


| | |
|---|---|
| Comprimento | 175 mm |
| Largura | 100 mm |
| Altura | 53 mm |

### Dados técnicos

| | |
|---|---|
| Número de tampas | 1 |
| Versão | Parte inferior |
| Forma | simétrico |
| para a dimensão da calha | 53 x 100 mm |
| para largura da calha | 100 mm |
| para altura da calha | 53 mm |
| Livre de halogéneos | não |
| Grampo de fixação de cabos | não |
| União de calhas | não |
| Tipo de montagem das tampas | interno |
| Instalação no pavimento | sim |
| Largura da tampa | 45 mm |
| Largura da tampa 2 | 0 mm |
| Largura da tampa 3 | 0 mm |
| Conformidade com ROHS | sim |
| Grau de proteção | IP40 |
| Película protetora | sim |
| Grau de proteção código IK | IK08 |
| Gama de temperaturas de aplicação máx. | 60 °C |
| Gama de temperaturas de aplicação mín. | -15 °C |
| Alcance do ângulo máx. | 90 mm |
| Alcance do ângulo mín. | 90 mm |