# Ficha técnica

## Tampa para ângulo externo, para calha técnica Rapid 45-2 tipo 53130
## Ref.:: 6113230

Ângulo externo para alteração da direção da calha técnica Rapid 45-2. Os acessórios podem ser ajustados entre 80° - 110°.

PC/ ABS Policarbonato/acrilonitrila-butadieno-estireno

**Dados originais**

| | |
|---|---|
| Ref.: | 6113230 |
| Tipo | GK-AH53130RW |
| Designação 1 | Ângulo externo |
| Designação 2 | variável |
| Fabricante | OBO |
| Dimensão | 140x88x88 |
| Cor | branco puro; RAL 9010 |
| Material | Policarbonato/acrilonitrila-butadieno-estireno |
| Menor unidade de venda | 1 |
| Unidade de quantidade | Unidade |
| Peso | 8,44 kg |
| Unidade de peso | kg/100 un. |
| Pegada de CO2 (GWP) do berço ao portão | 0,6602 kg CO2e / 1 Peça |

# Ficha técnica

## Tampa para ângulo externo, para calha técnica Rapid 45-2 tipo 53130
## Ref.:: 6113230

### Dimensões

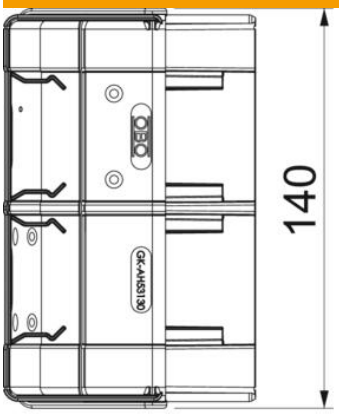


| | |
|---|---|
| Comprimento | 88 mm |
| Largura | 140 mm |
| Altura | 55 mm |

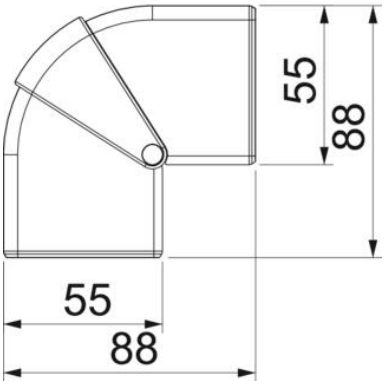

# Ficha técnica

## Tampa para ângulo externo, para calha técnica Rapid 45-2 tipo 53130
## Ref.:: 6113230

### Dados técnicos

| | |
|---|---|
| Número de tampas | 1 |
| Versão | Acessório para tampas |
| para largura da calha | 130 mm |
| para altura da calha | 53 mm |
| Livre de halogéneos | sim |
| Grampo de fixação de cabos | não |
| União de calhas | não |
| Tipo de montagem das tampas | abrangente |
| Instalação no pavimento | não |
| Largura da tampa | 0 mm |
| Largura da tampa 2 | 0 mm |
| Largura da tampa 3 | 0 mm |
| Conformidade com ROHS | sim |
| Grau de proteção | IP40 |
| Película protetora | não |
| Grau de proteção código IK | IK08 |
| Simétrico | sim |
| Gama de temperaturas de aplicação máx. | 60 °C |
| Gama de temperaturas de aplicação mín. | -15 °C |
| Alcance do ângulo máx. | 110 mm |
| Alcance do ângulo mín. | 80 mm |