Ficha técnica

Cobertura para ângulo externo, para calha técnica Rapid 45-2 tipo GK-53165
Ref.:: 6113420

Ângulo externo para alteração da direção da calha técnica Rapid 45-2. Os acessórios podem ser ajustados entre 80° - 110°.

PC/ ABS Policarbonato/acrilonitrila-butadieno-estireno

Dados originais

Ref.:	6113420
Tipo	GK-AH53165RW
Designação 1	Ângulo externo
Designação 2	variável
Fabricante	OBO
Dimensão	175x88x88
Cor	branco puro; RAL 9010
Material	Policarbonato/acrilonitrila-butadieno-estireno
Menor unidade de venda	1
Unidade de quantidade	Unidade
Peso	9,23 kg
Unidade de peso	kg/100 un.
Pegada de CO2 (GWP) do berço ao portão	0,5569 kg CO2e / 1 Peça

Ficha técnica

Cobertura para ângulo externo, para calha técnica Rapid 45-2 tipo GK-53165
Ref.:: 6113420

Dimensões

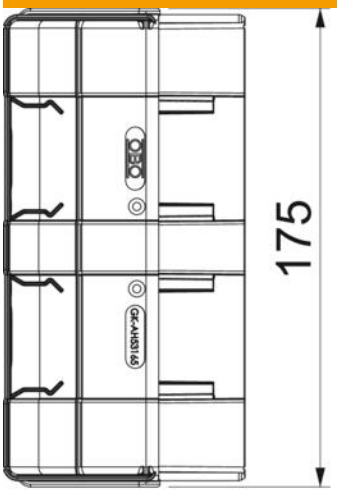

Comprimento	88 mm
Largura	175 mm
Altura	55 mm

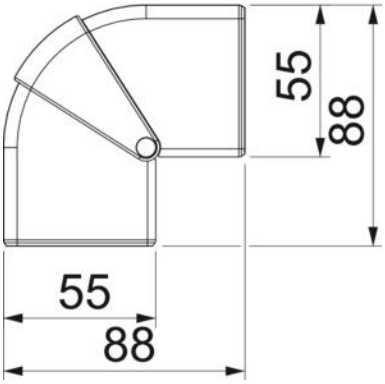

Ficha técnica

Cobertura para ângulo externo, para calha técnica Rapid 45-2 tipo GK-53165
Ref.:: 6113420

Dados técnicos

Versão	Acessório para tampas
para largura da calha	165 mm
para altura da calha	53 mm
Livre de halogéneos	sim
Grampo de fixação de cabos	não
União de calhas	não
Tipo de montagem das tampas	abrangente
Instalação no pavimento	não
Largura da tampa	0 mm
Largura da tampa 2	0 mm
Largura da tampa 3	0 mm
Conformidade com ROHS	sim
Grau de proteção	IP40
Película protetora	não
Grau de proteção código IK	IK08
Simétrico	sim
Gama de temperaturas de aplicação máx.	60 °C
Gama de temperaturas de aplicação mín.	-15 °C
Alcance do ângulo máx.	110 mm
Alcance do ângulo mín.	80 mm