Ficha técnica

Espelho AR50, para caixa de aparelhagem 71GD6/11, simples

Ref.:: 6119392

Espelho de encaixe frontal para aparelhagem de 50 mm, simples, sem campo de inscrição, para instalação de aparelhos na horizontal e na vertical para montagem em caixas de aparelhagem 71GD6, 71GD11 ou em suportes de montagem 71MTD.
Para instalação de calhas ténicas Rapid 80 e colunas de distribuição ISS.

PC Policarbonato

Dados originais

Ref.:	6119392
Tipo	AR50-F1 RW
Designação 1	Espelho
Designação 2	50mm encaixe frontal, simples
Fabricante	OBO
Dimensão	84x84mm
Cor	branco puro; RAL 9010
Material	Policarbonato
Menor unidade de venda	1
Unidade de quantidade	Unidade
Peso	1,62 kg
Unidade de peso	kg/100 un.
Pegada de CO2 (GWP) do berço ao portão	0,1096 kg CO2e / 1 Peça

Ficha técnica

Espelho AR50, para caixa de aparelhagem 71GD6/11, simples

Ref.:: 6119392

Dimensões

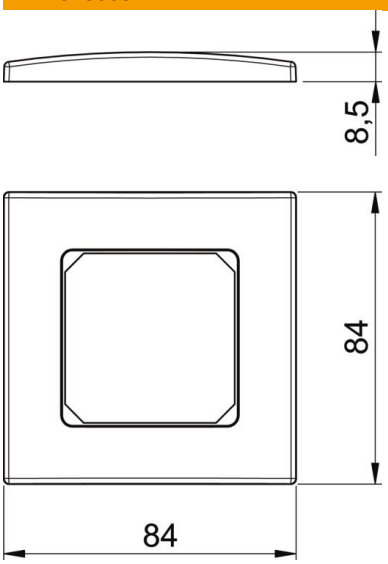

Largura	84 mm
Altura	84 mm

Dados técnicos

Número de unidades	1
Número de unidades horizontais	1
Número de unidades verticais	1
Versão da superfície	baço
Tipo de fixação	Grampo de fixação
Apropriado para instalação para montagem	sim
Apropriada para calha técnica	sim
Apropriada para a tomada de chão	não
Apropriada para instalação de encastrar	não
Livre de halogéneos	sim
Tampa basculante	não
Direção de montagem	horizontal e vertical
Conformidade com ROHS	sim
Grau de proteção	outros
Campo de texto/Campo de inscrição	não
Profundidade	8,5 mm
Transparente	não
Com estrutura de montagem	não
Diâmetro abertura	0