# Ficha técnica

## Calha, tipo WDKH 10020

## Ref.:: 6175375

Tampa e base da calha com fundo perfurado em plástico livre halogéneos. Durante a instalação é preciso ter em atenção que só devem ser utilizados materiais para acessórios e materiais de fixação livre de halogéneos.

HALOGEN FREE

PC/ABS Policarbonato/acrilonitrila-butadieno-estireno

### Dados originais

| | |
|---|---|
| Ref.: | 6175375 |
| Tipo | WDKH-10020RW |
| Designação 1 | Calha |
| Designação 2 | livre de halogéneo |
| Fabricante | OBO |
| Dimensão | 10x20x2000 |
| Cor | branco puro; RAL 9010 |
| Material | Policarbonato/acrilonitrila-butadieno-estireno |
| Menor unidade de venda | 96 |
| Unidade de quantidade | Metro |
| Peso | 8,5 kg |
| Unidade de peso | kg/100 m |
| Pegada de CO2 (GWP) do berço ao portão | 0,4304 kg CO2e / 1 Metro |

# Ficha técnica

## Calha, tipo WDKH 10020

## Ref.:: 6175375

### Dimensões

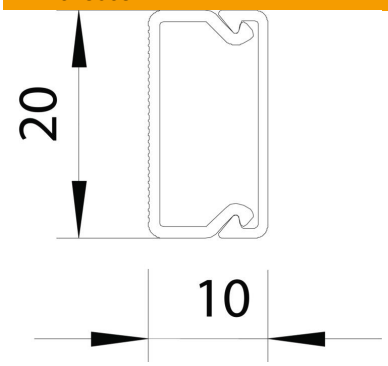


| | |
|---|---|
| Comprimento | 2 000 mm |
| Largura | 20 mm |
| Altura | 10 mm |

### Dados técnicos

| | |
|---|---|
| Número de divisórias fixas | 0 |
| Número de divisórias possíveis | 0 |
| Versão tampa calhas de guia do cabo | solto |
| Tipo de fixação | Base perfurada |
| Base perfurada | com fundo perfurado |
| Livre de halogéneos | sim |
| Grampo de fixação de cabos | não |
| União de calhas | não |
| Secção transversal útil | 135 mm² |
| Conformidade com ROHS | sim |
| Grau de proteção | IP 30 |
| Película protetora | não |
| Grau de proteção código IK | IK07 |
| Gama de temperaturas de aplicação máx. | 90 °C |
| Gama de temperaturas de aplicação mín. | -5 °C |