Ficha técnica

Calha, tipo WDKH 60090

Ref.:: 6175469

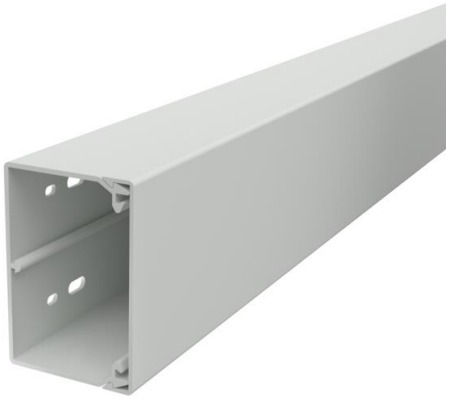

Tampa e base da calha com fundo perfurado em plástico livre de halogéneos, inclui 4 agrafos.
Durante a instalação é preciso ter em atenção que só devem ser utilizados materiais para acessórios e materiais de fixação livre de halogéneos.

HALOGEN FREE

PC/ABS Policarbonato/acrilonitrila-butadieno-estireno

Dados originais

Ref.:	6175469
Tipo	WDKH-60090LGR
Designação 1	Calha
Designação 2	livre de halogéneo
Fabricante	OBO
Dimensão	60x90x2000
Cor	cinzento claro; RAL 7035
Material	Policarbonato/acrilonitrila-butadieno-estireno
Menor unidade de venda	24
Unidade de quantidade	Metro
Peso	81,5 kg
Unidade de peso	kg/100 m
Pegada de CO2 (GWP) do berço ao portão	4,7356 kg CO2e / 1 Metro

Ficha técnica

Calha, tipo WDKH 60090

Ref.:: 6175469

Dimensões

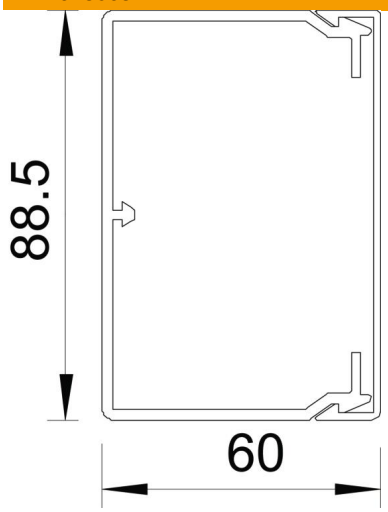

Comprimento	2 000 mm
Largura	90 mm
Altura	60 mm

Dados técnicos

Número de divisórias fixas	0
Número de cabos NYM 3 x 1,5 mm² Ø 10,5 mm (sem tomada)	19
Número de divisórias possíveis	0
Versão tampa calhas de guia do cabo	solto
Tipo de fixação	Base perfurada
Base perfurada	com fundo perfurado
Funktionsgaranti	não
Livre de halogéneos	sim
Grampo de fixação de cabos	sim
União de calhas	não
Fornecido em rolo	não
Secção transversal útil	4360 mm²
Conformidade com ROHS	sim
Grau de proteção	IP 30
Película protetora	não
Grau de proteção código IK	IK07
Gama de temperaturas de aplicação máx.	90 °C
Gama de temperaturas de aplicação mín.	-5 °C