Ficha técnica

União articulada A2

Ref.:: 6208947

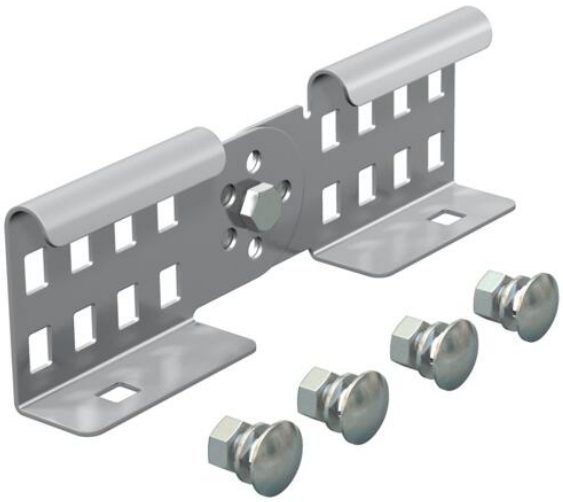

União articulada para a ligação de caminhos de cabos tipo escada com aba de 60 mm e perfuração contínua. Ângulo ajustável verticalmente.
A fixação por parafusos assegura a continuidade da ligação equipotencial.

A2 Aço inoxidável, livre de ferrugem

2B brilhante, pós-tratamento

Dados originais

Ref.:	6208947
Tipo	LGVG 60 A2
Designação 1	União articulada
Designação 2	para caminhos de cabos escada
Fabricante	OBO
Dimensão	64x210
Cor	aço inoxidável
Material	Aço inoxidável, livre de ferrugem 1.4301
Superfície	brilhante, pós-tratamento
Norma de superfície	
Menor unidade de venda	10
Unidade de quantidade	Unidade
Peso	28,5 kg
Unidade de peso	kg/100 un.
Pegada de CO2 (GWP) do berço ao portão	1,8803 kg CO2e / 1 Peça

Ficha técnica

União articulada A2

Ref.:: 6208947

Dimensões

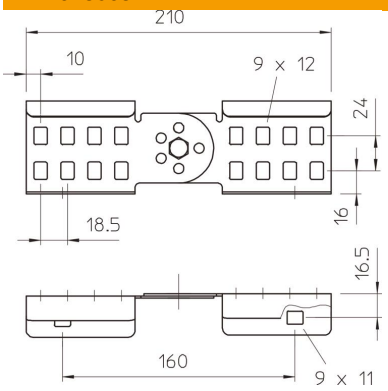

Dimensão	64x210
Comprimento	210 mm
Largura	28 mm
Altura	60 mm
Espessura das chapas	1,5 mm

Dados técnicos

Versão	Uniões retas e curvas
Apropriada para caminho de cabos em varão	não
Apropriada para caminho de cabos tipo escada	sim
Apropriada para caminho de cabos em chapa	não
Apropriada para altura do sistema de caminho de cabos	60 mm
União articulada horizontal	não
União articulada vertical	sim
Conformidade com ROHS	sim
Aço inoxidável, decapado	não
Tipo de ligação	Ligador de rosca