Ficha técnica

Subida de cabos FT

Ref.:: 6220444



Placa de suporte para montagem no degrau, para a saída vertical de cabos. Inclui os respetivos parafusos e porcas recartilhadas.

CE UK CA

St Aço

FT Galvanizado por imersão a quente após maquinação

Dados originais

Ref.:	6220444
Tipo	LAB 30 FT
Designação 1	Subida de cabos
Designação 2	para caminhos de cabos escada
Fabricante	OBO
Dimensão	B300mm
Cor	zinco
Material	Aço
Superfície	Galvanizado por imersão a quente após maquinação
Norma de superfície	DIN EN ISO 1461
Menor unidade de venda	1
Unidade de quantidade	Unidade
Peso	58 kg
Unidade de peso	kg/100 un.
Pegada de CO2 (GWP) do berço ao portão	1,4636 kg CO2e / 1 Peça

Ficha técnica

Subida de cabos FT

Ref.:: 6220444

Dimensões

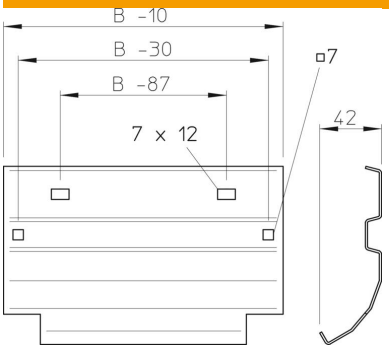

Largura	300 mm
Altura	45 mm
Espessura das chapas	1,5 mm
Medida B	300 mm

Dados técnicos

Funktionsgaranti	sim
Conformidade com ROHS	sim
Aço inoxidável, decapado	não
Versão para grandes cargas	não