# Ficha técnica

## Elemento do ângulo regulável 60 FS

## Ref.:: 6225454

Elemento do ângulo regulável com degraus soldados para montagem em caminhos de cabos tipo escada com altura lateral de 60 mm.

St Aço

FS galvanizado pelo método Sendzimir

### Dados originais

| | |
|---|---|
| Ref.: | 6225454 |
| Tipo | LGBE 640 FS |
| Designação 1 | Elemento do ângulo regulável |
| Designação 2 | para caminhos de cabos escada |
| Fabricante | OBO |
| Dimensão | 60x400 |
| Cor | zinco |
| Material | Aço |
| Superfície | galvanizado pelo método Sendzimir |
| Norma de superfície | DIN EN 10346 |
| Menor unidade de venda | 1 |
| Unidade de quantidade | Unidade |
| Peso | 109,9 kg |
| Unidade de peso | kg/100 un. |
| Pegada de CO2 (GWP) do berço ao portão | 3,5637 kg CO2e / 1 Peça |

# Ficha técnica

## Elemento do ângulo regulável 60 FS

## Ref.:: 6225454

### Dimensões

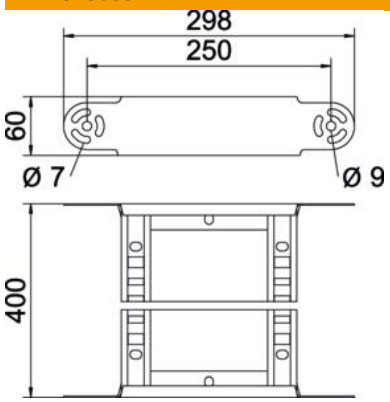


| | |
|---|---|
| Largura | 400 mm |
| Altura | 60 mm |
| Medida B | 400 mm |
| Medida R | 400 mm |

### Dados técnicos

| | |
|---|---|
| Curva (ângulo) | regulável |
| Versão dos degraus | Perfil perfurado |
| Versão do perfil lateral | perfil plano |
| Versão conector | União integrada |
| Funktionsgaranti | não |
| Alteração da direção | vertical ascendente/descendente |
| Conformidade com ROHS | sim |
| Aço inoxidável, decapado | não |
| Dobradiça | não |
| Perfuração lateral | não |
| Versão para grandes cargas | não |
| Espessura da travessa | 1,5 mm |