Ficha técnica

União multifuncional FT

Ref.:: 6225780

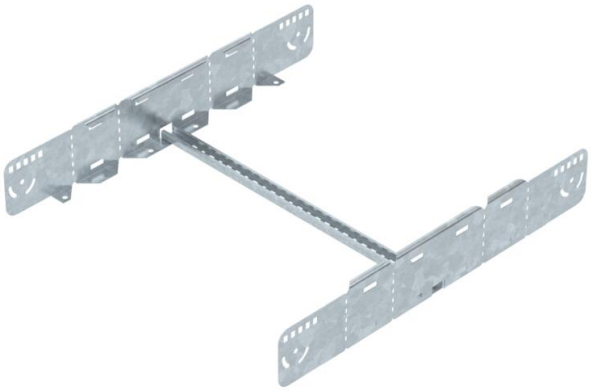

União multifuncional para a ligação de caminhos de cabos tipo escada com uma altura lateral de 110 mm. É possível criar reduções simétricas e assimétricas, ângulos contínuos de 0 a 60º e derivações.

St Aço

FT Galvanizado por imersão a quente após maquinação

Dados originais

Ref.:	6225780
Tipo	LMFV 1160 FT
Designação 1	União multifuncional
Designação 2	para caminhos de cabos escada
Fabricante	OBO
Dimensão	110x600
Cor	zinco
Material	Aço
Superfície	Galvanizado por imersão a quente após maquinação
Norma de superfície	DIN EN ISO 1461
Menor unidade de venda	1
Unidade de quantidade	Unidade
Peso	248,8 kg
Unidade de peso	kg/100 un.
Pegada de CO2 (GWP) do berço ao portão	7,1455 kg CO2e / 1 Peça

Ficha técnica

União multifuncional FT

Ref.:: 6225780

Dimensões

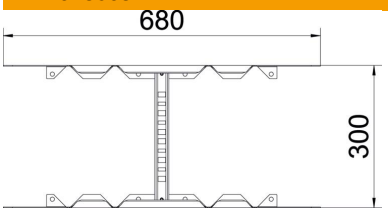

Comprimento	680 mm
Largura	600 mm
Altura	110 mm
Espessura das chapas	1,5 mm
Medida B	600 mm

Dados técnicos

Versão	Uniões retas e curvas
Funktionsgaranti	não
Apropriada para caminho de cabos em varão	não
Apropriada para caminho de cabos tipo escada	sim
Apropriada para caminho de cabos em chapa	não
Apropriada para largura do sistema de caminho de cabos máx.	600 mm
Apropriada para largura do sistema de caminho de cabos mín.	600 mm
Apropriada para altura do sistema de caminho de cabos	110 mm
União articulada horizontal	não
União articulada vertical	não
Conformidade com ROHS	sim
Aço inoxidável, decapado	não
Tipo de ligação	Ligador de rosca