# Ficha técnica

## Calha metálica, tipo LKM 40040

## Ref.:: 6246990

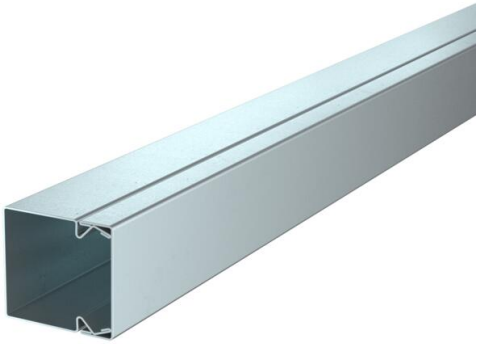

As calhas LKM da OBO são feitas de policloreto de vinilo sem chumbo.

A ligação equipotencial entre a tampa e a base está garantida sem outros meios auxiliares.

**St** Aço

**FS** galvanizado pelo método Sendzimir

### Dados originais

| | |
|---|---|
| Ref.: | 6246990 |
| Tipo | LKM40040FS |
| Designação 1 | Calha |
| Designação 2 | com base perfurada |
| Fabricante | OBO |
| Dimensão | 40x40x2000 |
| Cor | zinco |
| Material | Aço |
| Superfície | galvanizado pelo método Sendzimir |
| Norma de superfície | DIN EN 10346 |
| Menor unidade de venda | 2 |
| Unidade de quantidade | Metro |
| Peso | 117 kg |
| Unidade de peso | kg/100 m |
| Pegada de CO2 (GWP) do berço ao portão | 0,2144 kg CO2e / 1 Metro |

# Ficha técnica

## Calha metálica, tipo LKM 40040

## Ref.:: 6246990

### Dimensões

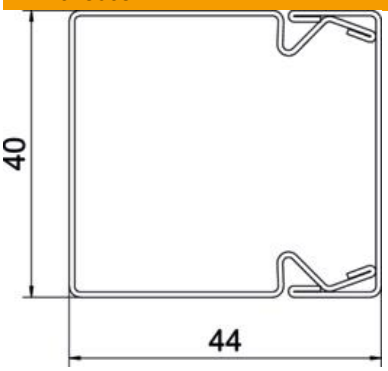


| | |
|---|---|
| Comprimento | 2 000 mm |
| Largura | 40 mm |
| Altura | 44 mm |

### Dados técnicos

| | |
|---|---|
| Número de divisórias fixas | 0 |
| Número de cabos NYM 3 x 1,5 mm² Ø 10,5 mm (sem tomada) | 6 |
| Número de cabos NYM 3 x 2,5 mm² Ø 11,5 mm (sem tomada) | 6 |
| Número de cabos NYM 5 x 1,5 mm² Ø 12,0 mm (sem tomada) | 6 |
| Número de divisórias possíveis | 0 |
| Versão tampa calhas de guia do cabo | solto |
| Tipo de fixação | Base perfurada |
| Base perfurada | com base perfurada |
| Funktionsgaranti | não |
| Livre de halogéneos | sim |
| Grampo de fixação de cabos | não |
| União de calhas | não |
| Fornecido em rolo | não |
| Secção transversal útil | 1537 mm² |
| Conformidade com ROHS | sim |
| Grau de proteção | IP 30 |
| Película protetora | não |
| Grau de proteção código IK | IK10 |
| Gama de temperaturas de aplicação máx. | 90 °C |
| Gama de temperaturas de aplicação mín. | -5 °C |
| Transparente | não |