Ficha técnica

Ângulo plano, para calha técnica Rapid 80 tipo 70110

Ref.:: 6274220

Tampa de ângulo plano em PC/ABS, livre de halogéneos, para simplificar a alteração da direção de subida ou descida a 90º com calhas técnicas da série Rapid 80 GK, GKH, GS e GA. O acessório para tampas de ângulo plano, de PC/ABS, é adaptável a calhas de tipo simétrico e assimétrico.
A tampa terá que ser encomendada em separado.

PC/ABS Policarbonato/acrilonitrila-butadieno-estireno

Dados originais

Ref.:	6274220
Tipo	GK-FH70110RW
Designação 1	Ângulo plano
Designação 2	Tampa de montagem
Fabricante	OBO
Dimensão	70x110mm
Cor	branco puro; RAL 9010
Material	Policarbonato/acrilonitrila-butadieno-estireno
Menor unidade de venda	1
Unidade de quantidade	Unidade
Peso	15,1 kg
Unidade de peso	kg/100 un.
Pegada de CO2 (GWP) do berço ao portão	1,1818 kg CO2e / 1 Peça

Ficha técnica

Ângulo plano, para calha técnica Rapid 80 tipo 70110

Ref.:: 6274220

Dimensões

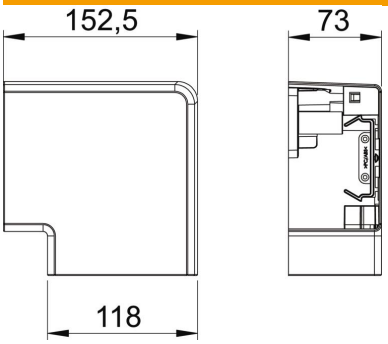

Comprimento	152,5 mm
Largura	118 mm
Altura	73 mm

Dados técnicos

Número de tampas	1
Versão	Acessório para tampas
para largura da calha	110 mm
para altura da calha	70 mm
Livre de halogéneos	sim
Grampo de fixação de cabos	não
União de calhas	não
Tipo de montagem das tampas	abrangente
Instalação no pavimento	não
Largura da tampa	0 mm
Largura da tampa 2	0 mm
Largura da tampa 3	0 mm
Alteração da direção	vertical ascendente/descendente
Conformidade com ROHS	sim
Grau de proteção	IP 30
Película protetora	sim
Grau de proteção código IK	IK08
Simétrico	sim
Gama de temperaturas de aplicação máx.	60 °C
Gama de temperaturas de aplicação mín.	-15 °C
Alcance do ângulo máx.	90 mm
Alcance do ângulo mín.	90 mm