# Ficha técnica

## Míni coluna, tipo ISSDHSM45

## Ref.:: 6289980

Míni coluna ISS em alumínio com uma abertura de 45 mm para montagem direta dos aparelhos do Modul 45.
A coluna integra:
1 coluna de dois canais com base ajustável
  comprimento total de 675 mm
2 tampas de alumínio
  comprimento 675 mm
O design desta coluna de distribuição baseia-se num perfil de alumínio extremamente fino e oval, que aponta para os dois lados estreitos da série do canal de montagem de aparelhos Rapid 45. A abertura do sistema de 45 mm é indicada para o alojamento direto de aparelhos de comutação e de ligação elétrica Modul 45®. A área de montagem é teoricamente suficiente para 2 x 14 aparelhagens Modul 45®. Na utilização de Modul 45connect® ou cablagens com requisitos de espaço maiores, reduz-se o número máximo de aparelhagens a instalar. Opcionalmente, é possível a instalação de um separador de tipo 2371/40 (6023096).

Alu Alumínio

### Dados originais

| | |
|---|---|
| Ref.: | 6289980 |
| Tipo | ISSDHSM45RW |
| Designação 1 | Coluna |
| Designação 2 | Chão |
| Fabricante | OBO |
| Dimensão | 675x80x130 |
| Cor | branco puro; RAL 9010 |
| Material | Alumínio |
| Menor unidade de venda | 1 |
| Unidade de quantidade | Unidade |
| Peso | 281,5 kg |
| Unidade de peso | kg/100 un. |
| Pegada de CO2 (GWP) do berço ao portão | 37,9841 kg CO2e / 1 Peça |

# Ficha técnica

## Míni coluna, tipo ISSDHSM45

## Ref.:: 6289980

### Dimensões

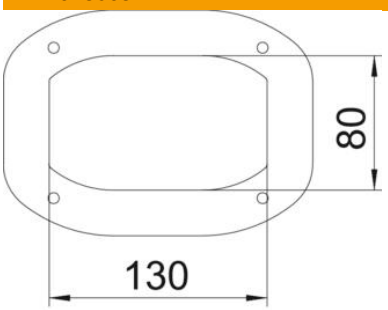


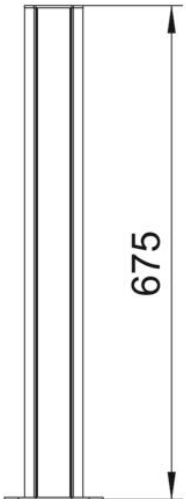


| | |
|---|---|
| Comprimento | 675 mm |
| Largura | 80 mm |
| Altura | 130 mm |

### Dados técnicos

| | |
|---|---|
| Número de tampas aplicáveis | 2 |
| Número de vias | 2 St. |
| Versão | bilateral |
| Tipo de fixação | Base ajustável |
| Montagem no pavimento | sim |
| Instalação no teto | não |
| Perfil contínuo | sim |
| Livre de halogéneos | sim |
| Entrada de cabo | em baixo |
| Largura da tampa | 45 mm |
| Móvel | não |
| Conformidade com ROHS | sim |
| Forma das colunas | oval |
| Altura da coluna mín. | 675 mm |
| Regulável | não |
| Pré-cablada | não |