# Ficha técnica

## Pendural US 5 A4

## Ref.:: 6341228

Pendural U com cabeça soldada.
Para a fixação em tetos de betão horizontais e em vigas de aço. Com larguras de consola superiores a 400 mm ou na montagem de consolas na extremidade de suportes suspensos, é recomendável a utilização do distanciador tipo DSK 45.

US5

**A4** Aço inoxidável

**2B** brilhante, pós-tratamento

### Dados originais

| | |
|---|---|
| Ref.: | 6341228 |
| Tipo | US 5 K 70 A4 |
| Designação 1 | Pendural |
| Designação 2 | com cabeça soldada |
| Fabricante | OBO |
| Dimensão | 50x50x700 |
| Cor | aço inoxidável |
| Material | Aço inoxidável 1.4571 |
| Superfície | brilhante, pós-tratamento |
| Norma de superfície | |
| Menor unidade de venda | 1 |
| Unidade de quantidade | Unidade |
| Peso | 225 kg |
| Unidade de peso | kg/100 un. |
| Pegada de CO2 (GWP) do berço ao portão | 12,0808 kg CO2e / 1 Peça |

# Ficha técnica

## Pendural US 5 A4

## Ref.:: 6341228

### Dimensões

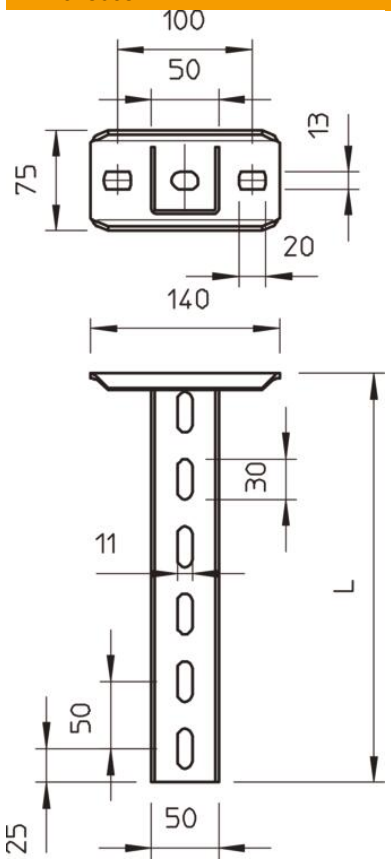


| | |
|---|---|
| Comprimento | 700 mm |
| Largura | 50 mm |
| Altura | 50 mm |

### Dados técnicos

| | |
|---|---|
| Versão | Perfil U |
| Comprimento da consola 200 | 5,75 kN |
| Comprimento da consola 400 | 3,1 kN |
| Comprimento da consola 600 | 2,2 kN |
| Funktionsgaranti | não |
| Espessura do material | 2,5 mm |
| Carga máxima de tração | 10 kN |
| Conformidade com ROHS | sim |

# Ficha técnica

## Pendural US 5 A4

## Ref.:: 6341228

### Cargas

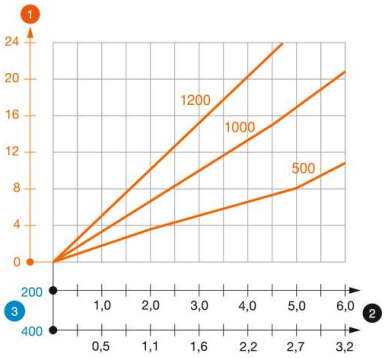


**Diagrama de cargas do pendural U do tipo US 5 K VA**

1. Deflexão da extremidade do pendural com a carga máxima admissível das consolas
2. Carga permitida da consola em kN, sem carga suportada pelo utilizador
3. Comprimento da consola em mm

— Curva de carga com comprimento do perfil em mm

### Valores característicos de carga da bucha para pendural US 5 K

| Carga de um dos lados | | | | |
|---|---|---|---|---|
| | Carga máxima [kN] | | | |
| | Largura da consola [mm] | | | |
| Ancoragem tipo | 110 | 210 | 310 | 410 |
| BZ3 10 x 90/0-30 | 4,31 | 3,18 | 2,51 | 2,06 |
| BZ3 12 x 110/0-35 | 5,82 | 4,29 | 3,39 | 2,77 |

Carga máx. F total = peso dos cabos + caminho de cabos + consola + pendural.
Os valores da tabela para carga bilateral têm em consideração a distância dos eixos ai = 10cm.
Os valores fornecidos baseiam-se em betão fissurado da classe de resistência C20/25. As condições de montagem da certificação ETA (ancoragens) devem ser tidas em consideração!