Ficha técnica

Cabeça de perfil US 5

Ref.:: 6348904

Cabeça de pendural para montagem no perfil US 5. Os pendurais podem ser fabricados no local em todos os comprimentos,a partir do perfil US 5. Também adequado para a fixação de caminhos de cabos tipo escada SLM 50.
A cabeça de pendural pode ser montada em perfil US 5. Na montagem da cabeça do pendural, deve utilzar-se o distanciador DSK 45.

CE

St Aço

FT Galvanizado por imersão a quente após maquinação

Dados originais

Ref.:	6348904
Tipo	KUS 5 FT
Designação 1	Cabeça de perfil
Designação 2	para perfil US 5
Fabricante	OBO
Dimensão	140x75x104
Cor	zinco
Material	Aço
Superfície	Galvanizado por imersão a quente após maquinação
Norma de superfície	DIN EN ISO 1461
Menor unidade de venda	1
Unidade de quantidade	Unidade
Peso	61,9 kg
Unidade de peso	kg/100 un.
Pegada de CO2 (GWP) do berço ao portão	1,4113 kg CO2e / 1 Peça

Ficha técnica

Cabeça de perfil US 5

Ref.:: 6348904

Dimensões

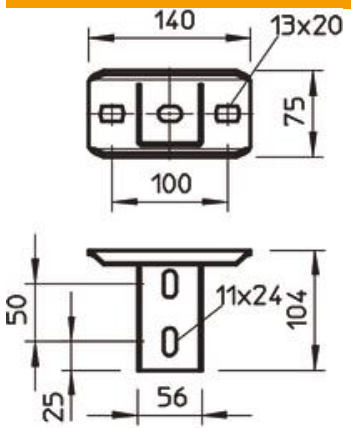

Comprimento	140 mm
Largura	75 mm
Altura	104 mm

Dados técnicos

Versão	Placa superior roscada
Funktionsgaranti	sim
Apropriado para fixação ao teto	sim
Apropriado para fixação de consolas	não
Adequado para formas do perfil	Perfil U
Conformidade com ROHS	sim
Aço inoxidável, decapado	não
Alcance do ângulo máx.	90 mm
Alcance do ângulo mín.	90 mm