Ficha técnica

Suporte trapezoidal FS

Ref.:: 6357506



Fixação trapezoidal para a montagem suspensa de sistemas de caminhos de cabos em tetos trapezoidais standard.
Importante: a estática do teto de chapas trapezoidais deve ser respeitada!
Ao utilizar os furos fornecidos, a fixação trapezoidal pode ser montada numa largura de perfil trapezoidal de até aproximadamente 80 mm. A fixação é efetuada com o apoio do tipo TPB R ou um parafuso sextavado tipo SKS 10x110.
Para a fixação em tectos trapezoidais. Material fornecido sem linguete do tipo TPB/R.

CE

St	Aço
FS	galvanizado pelo método Sendzimir

Dados originais

Ref.:	6357506
Tipo	TPB 100 FS
Designação 1	Suporte trapezoidal
Fabricante	OBO
Dimensão	100x116
Cor	zinco
Material	Aço
Superfície	galvanizado pelo método Sendzimir
Norma de superfície	DIN EN 10346
Menor unidade de venda	20
Unidade de quantidade	Unidade
Peso	9,9 kg
Unidade de peso	kg/100 un.
Pegada de CO2 (GWP) do berço ao portão	0,2302 kg CO2e / 1 Peça

Ficha técnica

Suporte trapezoidal FS

Ref.:: 6357506

Dimensões

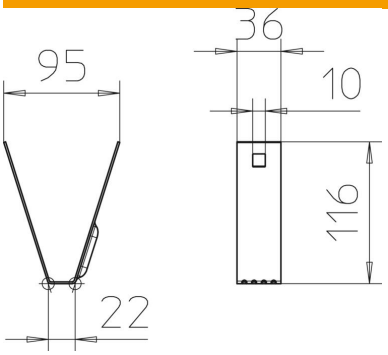

Comprimento	36 mm
Largura	100 mm
Altura	116 mm

Dados técnicos

F em kN	0,8 kN
Funktionsgaranti	não
Adequado para varão roscado métrico	10
Espessura do material	1,5 mm
Conformidade com ROHS	sim
Aço inoxidável, decapado	não
Dobradiça	não
Regulável	sim