Ficha técnica

Consola de teto FT

Ref.:: 6363907

Suspensão de teto para caminhos de cabos.

St Aço

FT Galvanizado por imersão a quente após maquinação

Dados originais

Ref.:	6363907
Tipo	AHB 150 FT
Designação 1	Consola de teto
Designação 2	perfil plano
Fabricante	OBO
Dimensão	B150mm
Cor	zinco
Material	Aço
Superfície	Galvanizado por imersão a quente após maquinação
Norma de superfície	DIN EN ISO 1461
Menor unidade de venda	1
Unidade de quantidade	Unidade
Peso	87 kg
Unidade de peso	kg/100 un.
Pegada de CO2 (GWP) do berço ao portão	1,8691 kg CO2e / 1 Peça

Ficha técnica

Consola de teto FT

Ref.:: 6363907

Dimensões

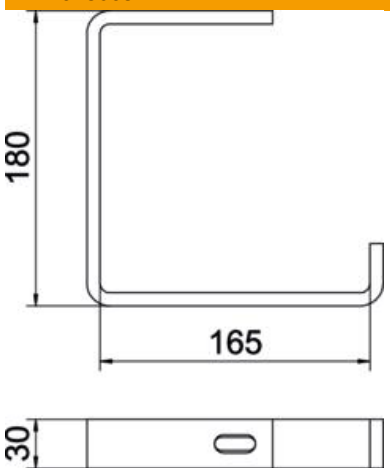

Comprimento	30 mm
Largura	181 mm
Altura	180 mm
Medida B	165 mm

Dados técnicos

Versão	Consola de teto (formato C)
F em kN tecto	0,6 kN
Funktionsgaranti	não
para largura máx.	150 mm
para largura mín.	150
Adequado para varão roscado métrico	10
Apropriada para caminho de cabos em varão	não
Apropriada para caminho de cabos tipo escada	não
Apropriada para caminho de cabos em chapa	sim
Apropriado para largura de caminho de cabos/escada	150 mm
Diâmetro do furo	11 mm
Espessura do material	8 mm
Fixação de calha	aparafusável
Conformidade com ROHS	sim
Regulável	não