Ficha técnica

Consola/Pendural TP FS

Ref.:: 6364101

Perfil TP/ consola para fixação em tectos de betão horizontais e em paredes.
Se o perfil for fixo no teto ou se for aparafusado para reforço superior, por motivos de estabilidade, deve ser sempre utilizado o distanciador do tipo DS 4 .

St Aço

FS galvanizado pelo método Sendzimir

Dados originais

Ref.:	6364101
Tipo	TPSA 145 FS
Designação 1	Consola/Pendural TP
Designação 2	Usar como pendural e consola
Fabricante	OBO
Dimensão	B145mm
Cor	zinco
Material	Aço
Superfície	galvanizado pelo método Sendzimir
Norma de superfície	DIN EN 10346
Menor unidade de venda	1
Unidade de quantidade	Unidade
Peso	32,3 kg
Unidade de peso	kg/100 un.
Pegada de CO2 (GWP) do berço ao portão	0,7642 kg CO2e / 1 Peça

Ficha técnica

Consola/Pendural TP FS

Ref.:: 6364101

Dimensões

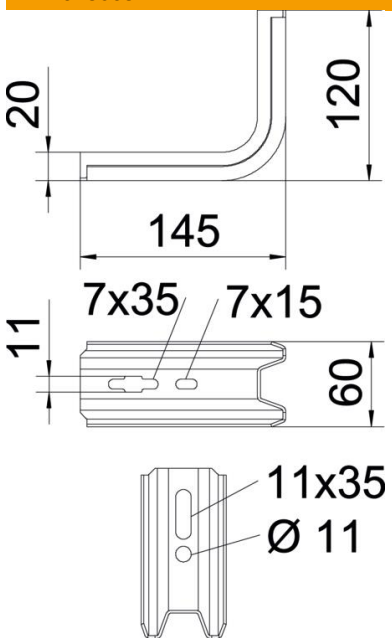

Comprimento	145 mm
Largura	60 mm
Altura	120 mm
Medida B	60 mm
Medida H	120 mm
Medida L	145 mm

Dados técnicos

Versão	Consola para parede e suporte
F em kN	1,5 kN
Funktionsgaranti	não
para largura máx.	100 mm
para largura mín.	100
Conformidade com ROHS	sim
Aço inoxidável, decapado	não

Cargas

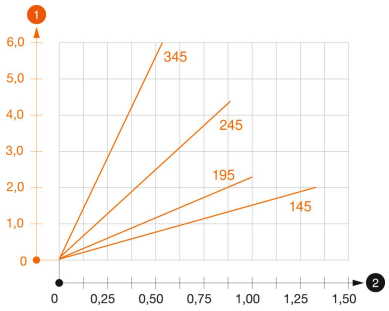

Diagrama de cargas da consola TPSA

1. Deflexão da ponta da consola com a carga máxima admissível da consola
2. Carga permitida da consola em kN, sem carga suportada pelo utilizador

— Curva de carga com comprimento da consola em mm

Valores característicos de carga da bucha para consola TP

Fixação de parede				
	Carga máxima [kN]			
	Largura da consola [mm]			
Ancoragem tipo	145	195	245	345
BZ3 10 x 90/0-30	1,00	0,93	0,60	0,55