Ficha técnica

Consola TPSA

Ref.:: 6364268



Consola para montagem em pendurais TPS ou como consola de parede para instalação de caminho de cabos para manutenção de funções conforme DIN 4102 Parte 12.

St	Aço
FS	galvanizado pelo método Sendzimir

Dados originais

Ref.:	6364268
Tipo	TPSA 295 FS
Designação 1	Consola/Pendural TP
Designação 2	Usar como pendural e consola
Fabricante	OBO
Dimensão	B295mm
Cor	zinco
Material	Aço
Superfície	galvanizado pelo método Sendzimir
Norma de superfície	DIN EN 10346
Menor unidade de venda	1
Unidade de quantidade	Unidade
Peso	52 kg
Unidade de peso	kg/100 un.
Pegada de CO2 (GWP) do berço ao portão	1,2146 kg CO2e / 1 Peça

Ficha técnica

Consola TPSA

Ref.:: 6364268

Dimensões

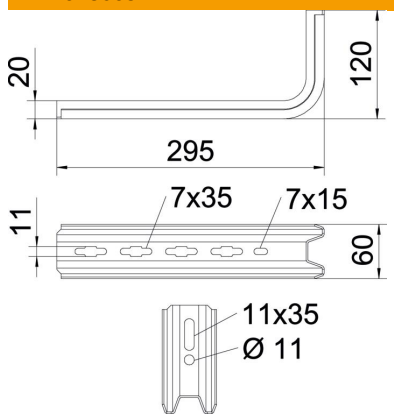

Comprimento	295 mm
Largura	60 mm
Altura	20 mm
Medida B	295 mm

Dados técnicos

Versão	Consola para parede e suporte
Funktionsgaranti	sim
para largura máx.	200 mm
para largura mín.	200
Conformidade com ROHS	sim
Aço inoxidável, decapado	não