Ficha técnica

Pendural TP FS

Ref.:: 6364322



Suporte TP para a fixação em tetos de betão horizontais.
Se o perfil for fixo no teto ou se for aparafusado para reforço superior, por motivos de estabilidade, deve ser sempre utilizado o distanciador do tipo DS 4 .

Importante: utilizar como consola apenas até 345 mm de comprimento.

St	Aço
FS	galvanizado pelo método Sendzimir

Dados originais

Ref.:	6364322
Tipo	TPS 445 FS
Designação 1	Consola/Pendural TP
Fabricante	OBO
Dimensão	L445mm
Cor	zinco
Material	Aço
Superfície	galvanizado pelo método Sendzimir
Norma de superfície	DIN EN 10346
Menor unidade de venda	1
Unidade de quantidade	Unidade
Peso	73 kg
Unidade de peso	kg/100 un.
Pegada de CO2 (GWP) do berço ao portão	1,7223 kg CO2e / 1 Peça

Ficha técnica

Pendural TP FS

Ref.:: 6364322

Dimensões

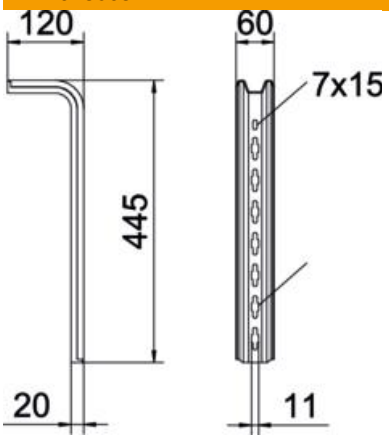

Comprimento	445 mm
Largura	60 mm
Altura	120 mm
Medida H	120 mm
Medida L	445 mm

Dados técnicos

Versão	Perfil S
Funktionsgaranti	não
Conformidade com ROHS	sim

Cargas

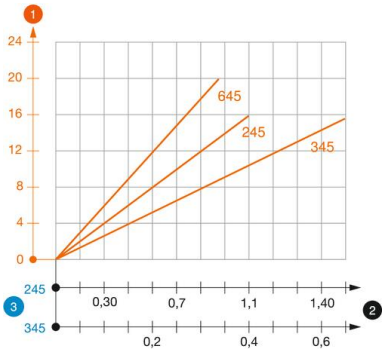

Diagrama de cargas do suporte TP do tipo TPS

1. Deflexão da extremidade do pendural com a carga máxima admissível das consolas
2. Carga permitida da consola em kN, sem carga suportada pelo utilizador
3. Comprimento da consola em mm

—— Curva de carga com comprimento do perfil em mm

Valores característicos de carga da bucha para pendural TP

Carga de um dos lados			
	Carga máxima [kN]		
	Largura da consola [mm]		
Ancoragem tipo	145	245	345
BZ3 8 x 75/0-20	1,48	0,93	0,68
BZ3 10 x 90/0-30	1,48	0,93	0,68

Carga máx. F. tot. = peso dos cabos + caminho de cabos + consola + pendural. Os valores da tabela para carga bilateral têm em consideração a distância existente entre os eixos ai = 17 cm. Os dados da capacidade de carga multiplicam-se no caso de aplicação em betão armado. Os valores indicados baseiam-se no betão da classe de resistência C20/25. Devem ser respeitadas as condições de construção da certificação DIBt (buchas)!