Ficha técnica

Pendural TP FT

Ref.:: 6364608



Suporte TP para a fixação em tetos de betão horizontais.
Se o perfil for fixado no teto ou se for aparafusado para reforço superior, por motivos de estabilidade, deve ser sempre utilizado o distanciador do tipo DS4.

Importante: utilizar como consola apenas até 345 mm de comprimento.

St Aço

FT Galvanizado por imersão a quente após maquinação

Dados originais

Ref.:	6364608
Tipo	TPS 645 FT
Designação 1	Consola/Pendural TP
Fabricante	OBO
Dimensão	L645mm
Cor	zinco
Material	Aço
Superfície	Galvanizado por imersão a quente após maquinação
Norma de superfície	DIN EN ISO 1461
Menor unidade de venda	1
Unidade de quantidade	Unidade
Peso	103 kg
Unidade de peso	kg/100 un.
Pegada de CO2 (GWP) do berço ao portão	2,1768 kg CO2e / 1 Peça

Ficha técnica

Pendural TP FT

Ref.:: 6364608

Dimensões

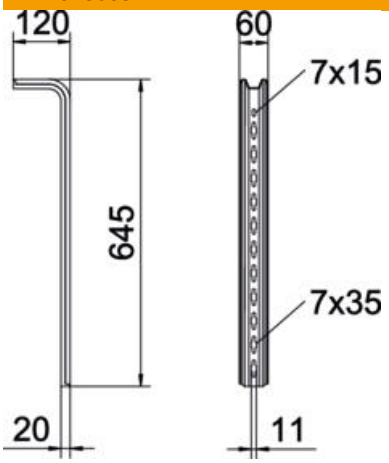

Comprimento	645 mm
Largura	60 mm
Altura	120 mm
Medida L	645 mm

Dados técnicos

Versão	Perfil S
Funktionsgaranti	não
Conformidade com ROHS	sim

Cargas

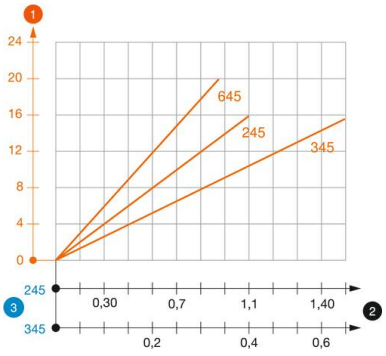

Diagrama de cargas do suporte TP do tipo TPS

1. Deflexão da extremidade do pendural com a carga máxima admissível das consolas
2. Carga permitida da consola em kN, sem carga suportada pelo utilizador
3. Comprimento da consola em mm

— Curva de carga com comprimento do perfil em mm

Valores característicos de carga da bucha para pendural TP

Carga de um dos lados			
	Carga máxima [kN]		
	Largura da consola [mm]		
Ancoragem tipo	145	245	345
BZ3 8 x 75/0-20	1,48	0,93	0,68
BZ3 10 x 90/0-30	1,48	0,93	0,68

Carga máx. F total = peso dos cabos + caminho de cabos + consola + pendural. Os valores da tabela para carga bilateral têm em consideração a distância existente entre os eixos ai = 17 cm. Os valores fornecidos baseiam-se em betão fissurado da classe de resistência C20/25. Os valores fornecidos baseiam-se em betão da classe de resistência C20/25. As condições de montagem da certificação DIBt (ancoragens) devem ser tidas em consideração!