# Ficha técnica

## Consola para parede e teto TP A2

## Ref.:: 6365993

Consola para parede e teto TP com esquadros para a fixação, sem parafusos, de caminhos de cabos em varão eletrosoldado.
Se a consola for fixa diretamente na parede ou no teto, por motivos de estabilidade, deve ser sempre utilizado um distanciador do tipo DS 4 .

A altura lateral máxima dos caminhos de cabos é de 60 mm.

| | |
|---|---|
| A2 | Aço inoxidável, livre de ferrugem |
| 2B | brilhante, pós-tratamento |

### Dados originais

| | |
|---|---|
| Ref.: | 6365993 |
| Tipo | TPDG 245 A2 |
| Designação 1 | Consola para parede e teto |
| Designação 2 | para caminho de cabos em varão |
| Fabricante | OBO |
| Dimensão | B245mm |
| Cor | aço inoxidável |
| Material | Aço inoxidável, livre de ferrugem 1.4301 |
| Superfície | brilhante, pós-tratamento |
| Norma de superfície | |
| Menor unidade de venda | 5 |
| Unidade de quantidade | Unidade |
| Peso | 67 kg |
| Unidade de peso | kg/100 un. |
| Pegada de CO2 (GWP) do berço ao portão | 3,2237 kg CO2e / 1 Peça |

# Ficha técnica

## Consola para parede e teto TP A2

## Ref.:: 6365993

### Dimensões

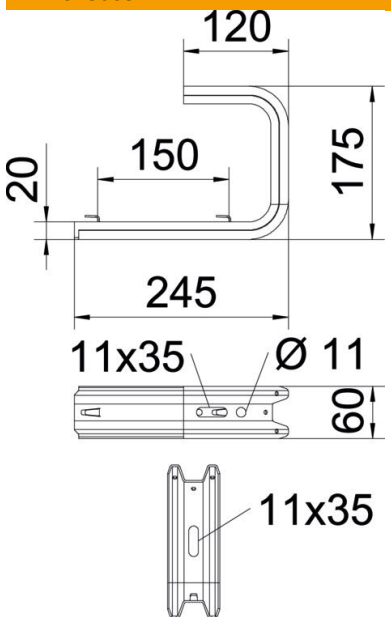


| | |
|---|---|
| Comprimento | 175 mm |
| Largura | 245 mm |
| Altura | 60 mm |
| Medida B | 245 mm |
| Medida H | 175 mm |
| Medida L | 150 mm |

### Dados técnicos

| | |
|---|---|
| Versão | Consola de teto (formato C) |
| F em kN tecto | 0,8 kN |
| F em kN parede | 0,87 kN |
| Funktionsgaranti | não |
| para largura máx. | 200 mm |
| para largura mín. | 200 |
| Apropriada para caminho de cabos em varão | sim |
| Apropriada para caminho de cabos tipo escada | não |
| Apropriada para caminho de cabos em chapa | não |
| Apropriado para largura de caminho de cabos/escada | 200 mm |
| Conformidade com ROHS | sim |

# Ficha técnica

## Consola para parede e teto TP A2

## Ref.:: 6365993

### Cargas

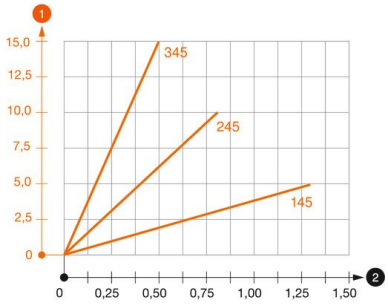


**Diagrama de cargas da consola de tecto TPDG**

1. Deflexão da ponta da consola com a carga máxima admissível da consola
2. Carga permitida da consola em kN, sem carga suportada pelo utilizador

— Curva de carga com comprimento da consola em mm

### Valores característicos de carga da bucha para consola de parede e teto TPDG

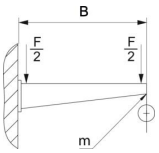


| Fixação de parede | | | | | |
|---|---|---|---|---|---|
| | Carga máxima [kN] | | | | |
| | Comprimento da consola [mm] | | | | |
| Ancoragem tipo | 145 | 245 | 345 | 445 | 545 |
| BZ3 8 x 95/0-40 | 0,56 | 0,53 | 0,50 | 0,47 | 0,44 |
| BZ3 10 x 90/0-30 | 1,03 | 0,96 | 0,68 | 0,54 | 0,35 |

Carga máx. F. tot. = peso dos cabos + caminho de cabos + distanciador. Os dados da capacidade de carga multiplicam-se no caso de aplicação em betão armado. Os valores indicados baseiam-se no betão da classe de resistência C20/25.