Ficha técnica

Consola/Pendural TP FS

Ref.:: 6366031

Consola TP com patilhas de aperto para a fixação de caminhos de cabos em varão sem parafuso.
Se a consola for fixa diretamente na parede ou se os perfis forem aparafusados um contra o outro, por motivos de estabilidade, deve ser sempre montado o distanciador do tipo DS 4.
Na consola TP podem ser fixos, sem parafusos, caminhos de cabos em varão com uma largura de 50 x 100 mm, por ex. do tipo GRL, GR e GRM.

St	Aço
FS	galvanizado pelo método Sendzimir

Dados originais

Ref.:	6366031
Tipo	TPSAG 245 FS
Designação 1	Consola TP
Designação 2	para caminho de cabos em varão
Fabricante	OBO
Dimensão	B245mm
Cor	zinco
Material	Aço
Superfície	galvanizado pelo método Sendzimir
Norma de superfície	DIN EN 10346
Menor unidade de venda	1
Unidade de quantidade	Unidade
Peso	48 kg
Unidade de peso	kg/100 un.
Pegada de CO2 (GWP) do berço ao portão	1,0765 kg CO2e / 1 Peça

Ficha técnica

Consola/Pendural TP FS

Ref.:: 6366031

Dimensões

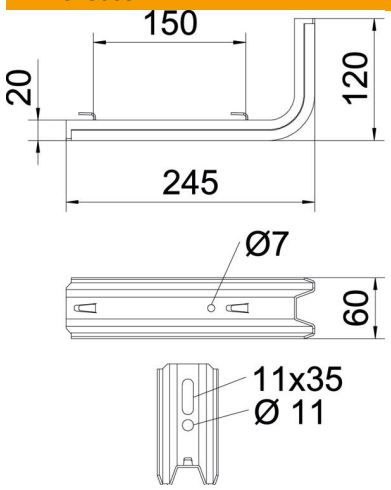

Comprimento	245 mm
Largura	60 mm
Altura	120 mm
Medida B	60 mm
Medida H	120 mm
Medida L	245 mm
Medida W	150 mm

Dados técnicos

Versão	Consola para parede e suporte
F em kN	0,9 kN
Funktionsgaranti	não
para largura máx.	200 mm
para largura mín.	200
Conformidade com ROHS	sim
Aço inoxidável, decapado	não

Cargas

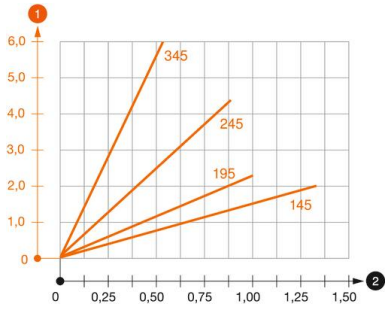

Diagrama de cargas da consola TPSAG de encaixe rápido

1. Deflexão da ponta da consola com a carga máxima admissível da consola
2. Carga permitida da consola em kN, sem carga suportada pelo utilizador
2. Distância entre apoios em m

Valores característicos de carga da bucha para consola TP

Fixação de parede				
	Carga máxima [kN]			
	Largura da consola [mm]			
Ancoragem tipo	145	195	245	345
BZ3 10 x 90/0-30	1,00	0,93	0,60	0,55

Os valores fornecidos baseiam-se em betão fissurado da classe de resistência C20/25. A capacidade de carga da consola (diagrama) e as condições de montagem da certificação ETA (ancoragens) devem ser tidas em consideração!