Ficha técnica

Consola mural AW 15 FT

Ref.:: 6420826



Consola para parede e para pendural - cargas ligeiras.
Fixação da consola no perfil U, a partir de uma largura de 400 mm, com parafuso sextavado através de ambas as travessas do perfil. Para isso, utilizar o distanciador adequado.

St	Aço
FT	Galvanizado por imersão a quente após maquinação

Dados originais

Ref.:	6420826
Tipo	AW 15 61 FT
Designação 1	Consola mural
Designação 2	com cabeça soldada
Fabricante	OBO
Dimensão	B610mm
Cor	zinco
Material	Aço
Superfície	Galvanizado por imersão a quente após maquinação
Norma de superfície	DIN EN ISO 1461
Menor unidade de venda	1
Unidade de quantidade	Unidade
Peso	85 kg
Unidade de peso	kg/100 un.
Pegada de CO2 (GWP) do berço ao portão	1,9713 kg CO2e / 1 Peça

Ficha técnica

Consola mural AW 15 FT

Ref.:: 6420826

Dimensões

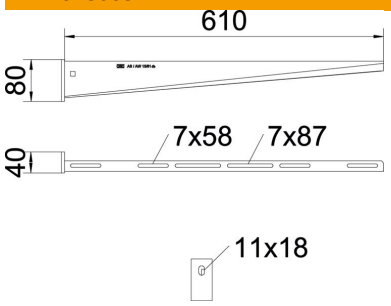

Comprimento	40 mm
Largura	610 mm
Largura	24 in
Altura	80 mm
Altura	3,15 in
Medida A	40 mm
Medida B	610 mm
Medida H	80 mm
Medida W	610 mm

Dados técnicos

Versão	Consola para parede e suporte
Artigo EPD	sim
F em kN	1,5 kN
Funktionsgaranti	não
Diâmetro do furo	11 mm
Conformidade com ROHS	sim
Aço inoxidável, decapado	não
Alcance do ângulo máx.	90 mm
Alcance do ângulo mín.	90 mm

Cargas

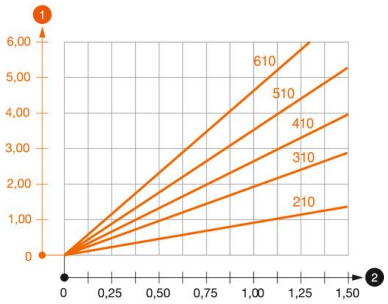

Diagrama de cargas da consola AW 15

1. Deflexão da ponta da consola com a carga máxima admissível da consola
2. Carga permitida da consola em kN, sem carga suportada pelo utilizador

— Curva de carga com comprimento da consola em mm

Valores característicos de carga da bucha para consola AW 15

Fixação de parede								
	Carga máxima [kN]							
	Largura da consola [mm]							
Ancoragem tipo	110	160	210	310	410	510	560	610
BZ3 10 x 90/0-30	1,5	1,5	1,5	1,47	1,25	1,13	0,95	0,94

Die angegebenen Werte basieren auf gerissenem Beton der Festigkeitsklasse C20/25. Die Einbaubedingungen der ETA-Zulassung (Dübel) sind zu beachten!

Ficha técnica

Consola mural AW 15 FT

Ref.:: 6420826

Valores de carga para AW 15 suspensa no pendural

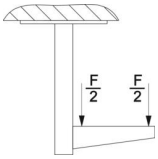

	Carga máx. F tot. em kN			
	Comprimento da consola em mm			
Perfil	<100	200	300	400
US 3 K/ 20 - 60	1,5	1,5	1,3	1,3
US 3 K/ 70 - 120	1,5	1,5	1,3	1,3
US 5 K/ 20 - 60	1,5	1,5	1,5	1,5
US 5 K/ 70 - 120	1,5	1,5	1,4	1,5