Ficha técnica

Consola mural MWAG 12 FS

Ref.:: 6424600

Consola para pequenas cargas, de fixação mural ou a pendural, com patilhas de encaixe para caminhos de cabos em varão.
Inclui parafuso M10x25 para a fixação em perfis U.
Inclui parafuso de cabeça boleada M10 x 25 para a fixação em perfis U.

AW US3 US5 US7

St Aço

FS galvanizado pelo método Sendzimir

Dados originais

Ref.:	6424600
Tipo	MWAG 12 11 FS
Designação 1	Consola mural
Designação 2	para caminho de cabos em varão
Fabricante	OBO
Dimensão	B110mm
Cor	zinco
Material	Aço
Superfície	galvanizado pelo método Sendzimir
Norma de superfície	DIN EN 10346
Menor unidade de venda	1
Unidade de quantidade	Unidade
Peso	12,7 kg
Unidade de peso	kg/100 un.
Pegada de CO2 (GWP) do berço ao portão	0,4701 kg CO2e / 1 Peça

Ficha técnica

Consola mural MWAG 12 FS

Ref.:: 6424600

Dimensões

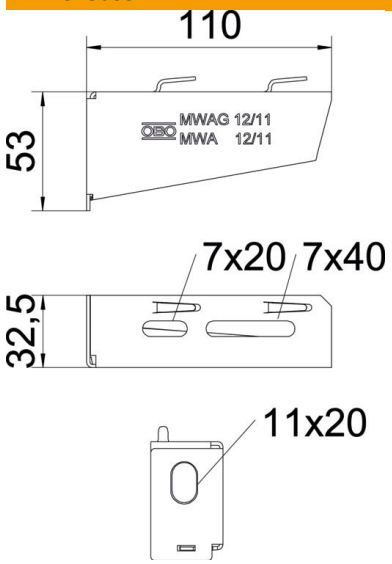

Comprimento	32,5 mm
Largura	110 mm
Altura	53 mm
Medida A	32,5 mm
Medida B	110 mm
Medida H	53 mm

Dados técnicos

Versão	Consola para parede e suporte
F em kN	1,2 kN
Funktionsgaranti	não
para largura máx.	100 mm
para largura mín.	100
Diâmetro do furo	11 mm
Conformidade com ROHS	sim
Aço inoxidável, decapado	não
Alcance do ângulo máx.	90 mm
Alcance do ângulo mín.	90 mm

Cargas

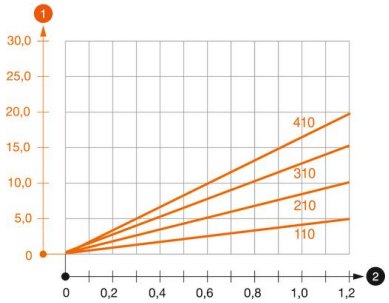

Diagrama de cargas da consola MWAG 12

1 Deflexão da ponta da consola com a carga máxima admissível da consola

2 Carga permitida da consola em kN, sem carga suportada pelo utilizador

—— Curva de carga com comprimento da consola em mm

Valores característicos de carga da bucha para consola MWAG 12

	Fixação de parede			
	Carga máxima [kN]			
	Largura da consola [mm]			
Ancoragem tipo	110	210	310	410
BZ3 10 x 90/0-30	1,2	1,2	1,2	1,2

Max. Belastung F ges. = Kabelgewicht + Kabelrinne + Ausleger. Die angegebenen Werte basieren auf gerissenem Beton der Festigkeitsklasse C20/25. Die Einbaubedingungen der ETA-Zulassung (Dübel) sind zu beachten!

Valores de carga para MWAG 12 suspensa no pendural

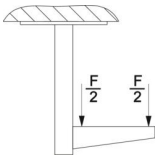

	Carga máx. F tot. em kN			
	Comprimento da consola em mm			
Perfil	<100	200	300	400
US 3 K/ 20 - 60	1,2	1,2	1,2	1,2
US 3 K/ 70 - 120	1,2	1,2	1,2	1,2
US 5 K/ 20 - 60	1,2	1,2	1,2	1,2
US 5 K/ 70 - 120	1,2	1,2	1,2	1,2