# Ficha técnica

## Ângulo vertical 90°, descida 60 A4

## Ref.:: 7006750

Ângulo vertical de 90° de descida para todos os tipos de caminhos de cabos em chapa com aba de 60 mm.
O ângulo vertical é colocado sobre a extremidade do caminho de cabos em chapa e aparafusado.
Os materiais de fixação devem ser encomendados separadamente.

CE

| | |
|---|---|
| A4 | Aço inoxidável |
| 2B | brilhante, pós-tratamento |

### Dados originais

| | |
|---|---|
| Ref.: | 7006750 |
| Tipo | RBV 610 F A4 |
| Designação 1 | Ângulo vertical 90° |
| Designação 2 | descida |
| Fabricante | OBO |
| Dimensão | 60x100 |
| Cor | aço inoxidável |
| Material | Aço inoxidável 1.4571 |
| Superfície | brilhante, pós-tratamento |
| Norma de superfície | |
| Menor unidade de venda | 1 |
| Unidade de quantidade | Unidade |
| Peso | 61 kg |
| Unidade de peso | kg/100 un. |
| Pegada de CO2 (GWP) do berço ao portão | 4,8889 kg CO2e / 1 Peça |

# Ficha técnica

## Ângulo vertical 90°, descida 60 A4

## Ref.:: 7006750

### Dimensões

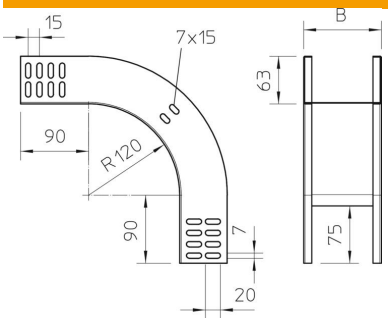


| | |
|---|---|
| Largura | 100 mm |
| Largura | 4 in |
| Altura | 60 mm |
| Altura | 2 in |
| Espessura das chapas | 1 mm |
| Medida B | 100 mm |

### Dados técnicos

| | |
|---|---|
| Curva (ângulo) | 90° |
| Versão conector | sem conector |
| Funktionsgaranti | não |
| Instalação no pavimento | não |
| Representação de orifícios NATO | não |
| Alteração da direção | vertical descendente |
| Conformidade com ROHS | sim |
| Aço inoxidável, decapado | não |
| Perfuração lateral | não |
| Versão para grandes cargas | não |
| Tipo de conector sistema de caminhos de cabos | aparafusado |