# Ficha técnica

## Ângulo vertical 90º, descida 35 FS

## Ref.:: 7007204

Ângulo vertical de 90° na versão descendente para todos os tipos de caminhos de cabos em chapa com 35 mm de altura lateral.
O ângulo vertical é colocado sobre a extremidade do caminho de cabos e aparafusado.
Os materiais de fixação devem ser encomendados separadamente.

**St** Aço

**FS** galvanizado pelo método Sendzimir

### Dados originais

| | |
|---|---|
| Ref.: | 7007204 |
| Tipo | RBV 310 F FS |
| Designação 1 | Ângulo vertical 90° |
| Designação 2 | descida |
| Fabricante | OBO |
| Dimensão | 35x100 |
| Cor | zinco |
| Material | Aço |
| Superfície | galvanizado pelo método Sendzimir |
| Norma de superfície | DIN EN 10346 |
| Menor unidade de venda | 1 |
| Unidade de quantidade | Unidade |
| Peso | 51,3 kg |
| Unidade de peso | kg/100 un. |
| Pegada de CO2 (GWP) do berço ao portão | 1,834 kg CO2e / 1 Peça |

# Ficha técnica

## Ângulo vertical 90º, descida 35 FS

## Ref.:: 7007204

### Dimensões

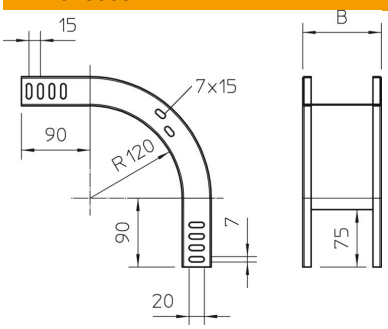


| | |
|---|---|
| Largura | 100 mm |
| Largura | 4 in |
| Altura | 35 mm |
| Altura | 1 in |
| Espessura das chapas | 1 mm |
| Medida B | 100 mm |
| Medida W | 100 mm |

### Dados técnicos

| | |
|---|---|
| Curva (ângulo) | 90° |
| Versão conector | sem conector |
| Funktionsgaranti | não |
| Instalação no pavimento | não |
| Representação de orifícios NATO | não |
| Alteração da direção | vertical descendente |
| Conformidade com ROHS | sim |
| Aço inoxidável, decapado | não |
| Perfuração lateral | não |
| Versão para grandes cargas | não |
| Tipo de conector sistema de caminhos de cabos | aparafusado |