Ficha técnica

Ângulo regulável 90°, vertical 60 FT

Ref.:: 7079303



Ângulo vertical regulável de 90°, para todos os tipos de caminho de cabos em chapa com a altura lateral de 60 mm.
O ângulo é fornecido desmontado. Não são necessários outros materiais de fixação.

CE UK CA

St	Aço
FT	Galvanizado por imersão a quente após maquinação

Dados originais

Ref.:	7079303
Tipo	RGBV 630 FT
Designação 1	Ângulo regulável
Designação 2	vertical
Fabricante	OBO
Dimensão	60x300
Cor	zinco
Material	Aço
Superfície	Galvanizado por imersão a quente após maquinação
Norma de superfície	DIN EN ISO 1461
Menor unidade de venda	1
Unidade de quantidade	Unidade
Peso	295 kg
Unidade de peso	kg/100 un.
Pegada de CO2 (GWP) do berço ao portão	8,1608 kg CO2e / 1 Peça

Ficha técnica

Ângulo regulável 90°, vertical 60 FT

Ref.:: 7079303

Dimensões

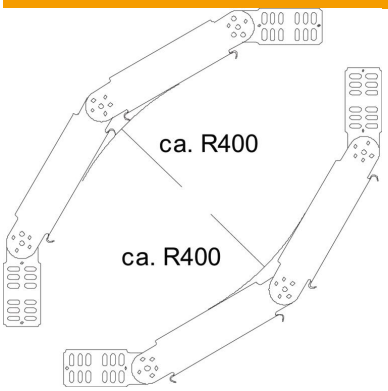

Largura	300 mm
Largura	12 in
Altura	60 mm
Altura	2 in
Espessura das chapas	1 mm
Medida R	400 mm

Dados técnicos

Curva (ângulo)	90°
Versão conector	conector fornecido
Modelo	Arco articulado_completo
Funktionsgaranti	não
Instalação no pavimento	não
Representação de orifícios NATO	não
Alteração da direção	vertical ascendente/descendente
Conformidade com ROHS	sim
Aço inoxidável, decapado	não
Perfuração lateral	não
Versão para grandes cargas	não
Tipo de conector sistema de caminhos de cabos	aparafusado