# Ficha técnica

## Caminho de cabos tipo escada com degrau Z, standard FT

## Ref.:: 7098134

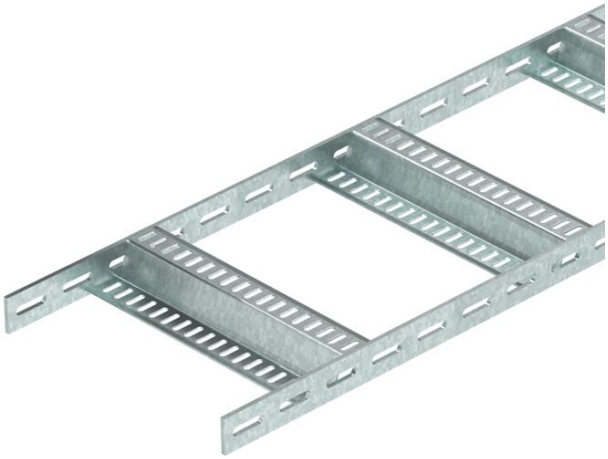

Caminhos de cabos tipo escada para construção naval, pequenas cargas, com aba perfurada de altura lateral de 40 mm, com degraus em Z soldados e perfurados. Carga verificada de acordo com a IEC em combinação com conector do tipo SLV.

O caminho de cabos tipo escada cabos para construção naval, incluindo os acessórios, também é fornecida, por encomenda em aço inoxidável. Revestimento em pó possível de acordo com as cores RAL.

**St** Aço

**FT** Galvanizado por imersão a quente após maquinação

### Dados originais

| | |
|---|---|
| Ref.: | 7098134 |
| Tipo | SLZ 200 FT |
| Designação 1 | Caminho de cabos escada naval |
| Designação 2 | com degrau Z |
| Fabricante | OBO |
| Dimensão | 40x210x3000 |
| Cor | zinco |
| Material | Aço |
| Superfície | Galvanizado por imersão a quente após maquinação |
| Norma de superfície | DIN EN ISO 1461 |
| Menor unidade de venda | 3 |
| Unidade de quantidade | Metro |
| Peso | 385,334 kg |
| Unidade de peso | kg/100 m |
| Pegada de CO2 (GWP) do berço ao portão | 9,1579 kg CO2e / 1 Metro |

# Ficha técnica

## Caminho de cabos tipo escada com degrau Z, standard FT

## Ref.:: 7098134

### Dimensões

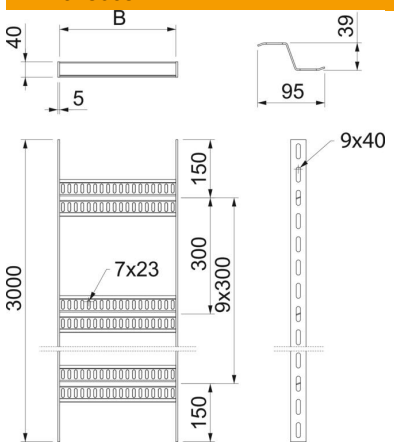


| | |
|---|---|
| Dimensão | 40x200 |
| Comprimento | 3 000 mm |
| Largura | 200 mm |
| Altura | 40 mm |
| Medida B | 210 mm |

### Dados técnicos

| | |
|---|---|
| Versão dos degraus | Perfil perfurado |
| Versão do perfil lateral | perfil plano |
| Fixação do degrau | soldado |
| Funktionsgaranti | não |
| Conformidade com ROHS | sim |
| Aço inoxidável, decapado | não |
| Perfuração lateral | sim |
| Distância entre as travessas | 300 mm |
| Versão para grandes cargas | não |
| Espessura da travessa | 5 mm |

### Cargas

| | |
|---|---|
| Distância de apoio de 1,5m | 2,8 kN/m |
| Distância de apoio de 2,0m | 1,75 kN/m |
| Distância de apoio de 2,5m | 1 kN/m |
| Distância de apoio de 3,0m | 0,6 kN/m |

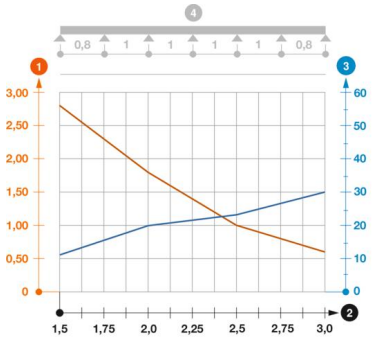


**Diagrama de cargas do caminho de cabos tipo SLZ**

1. Carga dos caminhos de cabos em chapa e das escadas para cabos em kN/m sem carga
2. Distância entre apoios em m
3. Deflexão da travessa em mm com a kN/m permitida
- Curva de carga com largura do caminho de cabos em mm
- Curva de deflexão da travessa conforme distância entre apoios
4. Esquema de carga no procedimento do teste