# Ficha técnica

## Tampa para ângulo vertical 90° 60, descida A4

## Ref.:: 7130980

Tampa para ângulos verticais descendentes com altura lateral 60mm.
A fixação é garantida pela sobreposição das tampas dos caminhos de cabos em chapa. Adicionalmente, a tampa pode ser fixa com grampos para fixação de tampas.

CE

| | |
|---|---|
| A4 | Aço inoxidável |
| 2B | brilhante, pós-tratamento |

### Dados originais

| | |
|---|---|
| Ref.: | 7130980 |
| Tipo | DBV 60 500 F A4 |
| Designação 1 | Tampa para ângulo vertical 90º |
| Designação 2 | descida |
| Fabricante | OBO |
| Dimensão | B500mm |
| Cor | aço inoxidável |
| Material | Aço inoxidável 1.4571 |
| Superfície | brilhante, pós-tratamento |
| Norma de superfície | |
| Menor unidade de venda | 1 |
| Unidade de quantidade | Unidade |
| Peso | 198,8 kg |
| Unidade de peso | kg/100 un. |
| Pegada de CO2 (GWP) do berço ao portão | 16,7962 kg CO2e / 1 Peça |

# Ficha técnica

## Tampa para ângulo vertical 90° 60, descida A4

## Ref.:: 7130980

### Dimensões

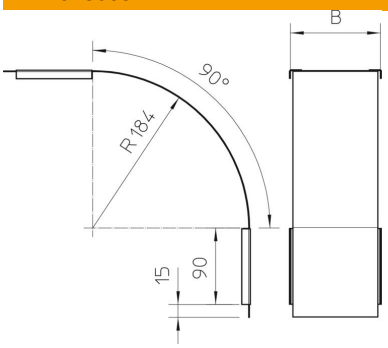


| | |
|---|---|
| Largura | 500 mm |
| Largura | 20 in |
| Altura | 60 mm |
| Espessura das chapas | 0,03 in |
| Espessura das chapas | 0,75 mm |
| Medida B | 500 mm |

### Dados técnicos

| | |
|---|---|
| Curva (ângulo) | 90° |
| Tipo de fixação | Ferrolho |
| Funktionsgaranti | não |
| Apropriada para caminho de cabos em varão | não |
| Apropriada para caminho de cabos tipo escada | não |
| Apropriada para caminho de cabos em chapa | sim |
| Alteração da direção | vertical descendente |
| Conformidade com ROHS | sim |
| Aço inoxidável, decapado | não |
| Dobradiça | não |