Ficha técnica

Tampa para ângulo vertical 90° 60, descida A4

Ref.:: 7130982

Tampa para ângulos verticais descendentes com altura lateral 60mm.
A fixação é garantida pela sobreposição das tampas dos caminhos de cabos em chapa. Adicionalmente, a tampa pode ser fixa com grampos para fixação de tampas.

CE

A4 Aço inoxidável

2B brilhante, pós-tratamento

Dados originais

Ref.:	7130982
Tipo	DBV 60 600 F A4
Designação 1	Tampa para ângulo vertical 90º
Designação 2	descida
Fabricante	OBO
Dimensão	B600mm
Cor	aço inoxidável
Material	Aço inoxidável 1.4571
Superfície	brilhante, pós-tratamento
Norma de superfície	
Menor unidade de venda	1
Unidade de quantidade	Unidade
Peso	238 kg
Unidade de peso	kg/100 un.
Pegada de CO2 (GWP) do berço ao portão	16,7962 kg CO2e / 1 Peça

Ficha técnica

Tampa para ângulo vertical 90° 60, descida A4

Ref.:: 7130982

Dimensões

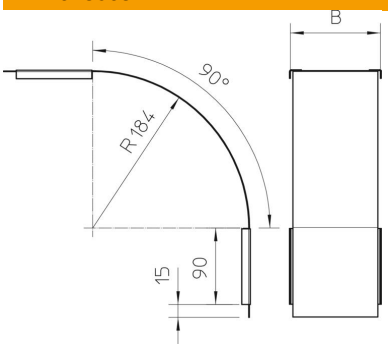

Largura	600 mm
Largura	24 in
Altura	60 mm
Espessura das chapas	0,03 in
Espessura das chapas	0,75 mm
Medida B	600 mm

Dados técnicos

Curva (ângulo)	90°
Tipo de fixação	Ferrolho
Funktionsgaranti	não
Apropriada para caminho de cabos em varão	não
Apropriada para caminho de cabos tipo escada	não
Apropriada para caminho de cabos em chapa	sim
Alteração da direção	vertical descendente
Conformidade com ROHS	sim
Aço inoxidável, decapado	não
Dobradiça	não