Ficha técnica

Tampa para ângulo vertical 90° 85, descida FS

Ref.:: 7131006

Tampa para ângulos verticais descendentes com altura lateral 85mm.
A fixação é garantida pela sobreposição das tampas dos caminho de cabos.
Adicionalmente, a tampa pode ser fixa com grampos de fixação para tampas.

CE

St	Aço
FS	galvanizado pelo método Sendzimir

Dados originais

Ref.:	7131006
Tipo	DBV 85 500 F FS
Designação 1	Tampa para ângulo vertical 90º
Designação 2	descida
Fabricante	OBO
Dimensão	B500mm
Cor	zinco
Material	Aço
Superfície	galvanizado pelo método Sendzimir
Norma de superfície	DIN EN 10346
Menor unidade de venda	1
Unidade de quantidade	Unidade
Peso	128,5 kg
Unidade de peso	kg/100 un.
Pegada de CO2 (GWP) do berço ao portão	4,7961 kg CO2e / 1 Peça

Ficha técnica

Tampa para ângulo vertical 90° 85, descida FS

Ref.:: 7131006

Dimensões

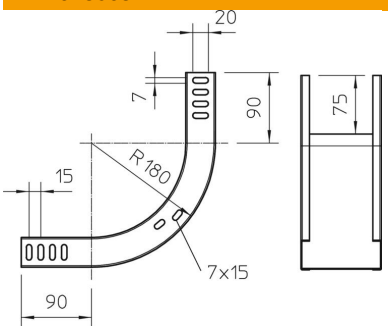

Largura	500 mm
Largura	20 in
Altura	85 mm
Espessura das chapas	0,03 in
Espessura das chapas	0,75 mm
Medida B	500 mm

Dados técnicos

Curva (ângulo)	90°
Tipo de fixação	Ferrolho
Funktionsgaranti	não
Apropriada para caminho de cabos em varão	não
Apropriada para caminho de cabos tipo escada	não
Apropriada para caminho de cabos em chapa	sim
Alteração da direção	vertical descendente
Conformidade com ROHS	sim
Aço inoxidável, decapado	não
Dobradiça	não