Ficha técnica

Tampa para ângulo vertical 90º, descida DD

Ref.:: 7131600

Tampa para ângulos verticais descendentes com altura lateral 35mm.
A fixação é garantida pela sobreposição das tampas dos caminho de cabos.
Adicionalmente, a tampa pode ser fixa com grampos de fixação para tampas.

CE

St Aço

DD Galvanização continua zinco/alumínio, Double Dip

Dados originais

Ref.:	7131600
Tipo	DBV 35 300 F DD
Designação 1	Tampa para ângulo vertical 90º
Designação 2	descida
Fabricante	OBO
Dimensão	B300mm
Cor	zinco
Material	Aço
Superfície	galvanização contínua Zinco/Alumínio, Double Dip
Norma de superfície	DIN EN 10346
Menor unidade de venda	1
Unidade de quantidade	Unidade
Peso	67 kg
Unidade de peso	kg/100 un.
Pegada de CO2 (GWP) do berço ao portão	3,8477 kg CO2e / 1 Peça

Ficha técnica

Tampa para ângulo vertical 90º, descida DD

Ref.:: 7131600

Dimensões

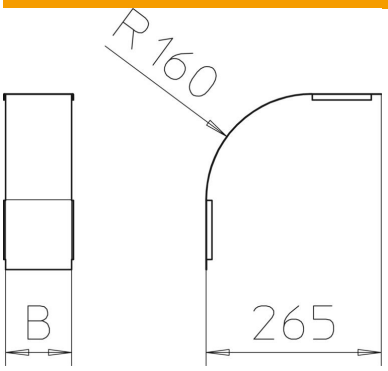

Largura	300 mm
Largura	12 in
Altura	35 mm
Espessura das chapas	0,03 in
Espessura das chapas	0,75 mm
Medida B	300 mm

Dados técnicos

Curva (ângulo)	90°
Tipo de fixação	Ferrolho
Funktionsgaranti	não
Apropriada para caminho de cabos em varão	não
Apropriada para caminho de cabos tipo escada	não
Apropriada para caminho de cabos em chapa	sim
Alteração da direção	vertical descendente
Conformidade com ROHS	sim
Aço inoxidável, decapado	não
Dobradiça	não