# Ficha técnica

## FireBox T250 com bucins cónicos, para dados, 4x24

## Ref.:: 7205770

Caixas de derivação para dados com bucins cónicos. Número par de bornes cerâmicos resistentes a elevadas temperaturas, adequados a cabos de dados. Condutor de proteção / borne blindado identificado a verde-amarelo. Fixação a chapas exteriores facilmente acessíveis. Aprovado para instalações de cabos com manutenção de funções elétricas de acordo com a DIN 4102 parte 12 com as classes E30, E60 e E90. Os bornes cerâmicos foram testados segundo a DIN EN 60998-2-1:2004.

Inclui 2 x ancoragens MMSplus P 6X35.

E30 E60 E90 IP 66

PP Polipropileno

### Dados originais

| | |
|---|---|
| Ref.: | 7205770 |
| Tipo | T250ED 4x24AD |
| Designação 1 | Caixa de derivação |
| Designação 2 | para manutenção de funções |
| Fabricante | OBO |
| Dimensão | 240x190x95 |
| Cor | cor de laranja; RAL 2003 |
| Material | Polipropileno |
| Menor unidade de venda | 1 |
| Unidade de quantidade | Unidade |
| Peso | 101,643 kg |
| Unidade de peso | kg/100 un. |
| Pegada de CO2 (GWP) do berço ao portão | 3,588 kg CO2e / 1 Peça |

# Ficha técnica

## FireBox T250 com bucins cónicos, para dados, 4x24

## Ref.:: 7205770

### Dimensões

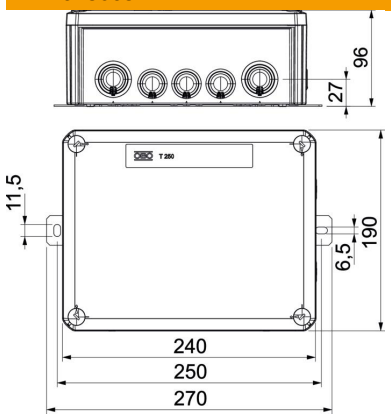


| | |
|---|---|
| Comprimento | 240 mm |
| Largura | 190 mm |
| Altura | 95 mm |
| Medida B | 190 mm |
| Medida H | 95 mm |
| Medida L | 240 mm |
| Medida L1 | 250 mm |
| Medida L2 | 270 mm |

### Dados técnicos

| | |
|---|---|
| Agrupável | não |
| Número de entradas | 10 |
| Quantidade de bornes | 28 |
| Tipo de versão da caixa | Membrana de nível separável |
| Montagem | Abraçadeira |
| Tampa | não transparente |
| Fixação da tampa | aparafusado |
| Entrada pela parte de trás | não |
| Entradas | 9 x M25<br>7 x M32 |
| Versão verificada quanto a explosões | não |
| Forma | retangular |
| Funktionsgaranti | E 90 |
| Para zonas potencialmente explo-sivas | sem |
| para zona Ex com gás | sem |
| para zona Ex com poeira | sem |
| Livre de halogéneos | sim |
| Dimensões internas | 225x173x86 mm |
| Com blindagem | não |
| Com tampa | sim |
| Secção transversal nominal máx. | 4 mm² |
| Secção transversal nominal mín. | 0,5 mm² |
| Tensões nominais | 660 V |
| Selável | não |
| Conformidade com ROHS | Isento |
| Resistente | não |
| Grau de proteção | IP66 |
| Tampa transparente | não |
| Resistente a intempéries | não |