Ficha técnica

Tampa de encastramento GESR4 com pega

Ref.:: 7405436

Tampa de encastramento com pega para até 6 aparelhos Modul 45 em 2 suportes universais UT3, utilização em sistemas de chão e calhas de pavimento em interiores.

Podem ser utilizados até 4 aparelhos de instalação com placa central 50.

Tampa de encastramento com pega, de 2 compartimentos, para a instalação de suportes de aparelhos MT4. Podem ser instalados 2 espelhos do modelo APMT2.

PA Poliamida

Dados originais

Ref.:	7405436
Tipo	GESR4 U 7011
Designação 1	Tampa
Designação 2	para instalação Universal
Fabricante	OBO
Dimensão	Ø234x61
Cor	cinzento; RAL 7011
Material	Poliamida
Menor unidade de venda	1
Unidade de quantidade	Unidade
Peso	140 kg
Unidade de peso	kg/100 un.
Pegada de CO2 (GWP) do berço ao portão	1,8225 kg CO2e / 1 Peça

Ficha técnica

Tampa de encastramento GESR4 com pega

Ref.:: 7405436

Dimensões

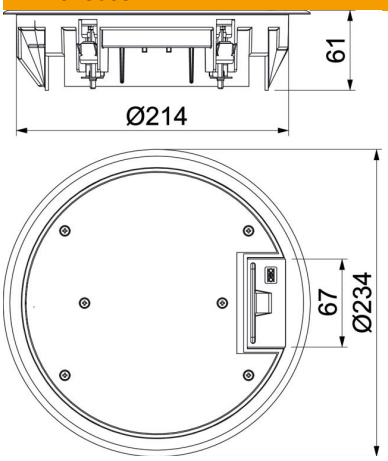

Dados técnicos

Número dos aparelhos a instalar	6
Número de suportes de aparelhos	2
Versão	redondo
Versão da saída de cabos	Saída de cabos oscilável
Estrutura de proteção do pavimento	sim
Tratamento do pavimento	seco
Possibilidade de montagem de vedante	não
Altura mín. do pavimento	73 mm
Apropriado para instalação em chão falso	sim
Apropriado para calha de chão fechada no pavimento	sim
Apropriado para calha de pavimento para betonilha	sim
Apropriado para instalação de pavimento côncavo	sim
Apropriado para tratamento a húmido	não
Apropriado para caixa de pavimento	250/350
Apropriado para calha de instalação no pavimento	sim
Suporte para instalação de suportes de aparelhos.	sim
Com espaço para revestimento do pavimento	sim
Tamanho nominal para unidades de montagem de aparelhos	R4
Design da estrutura	Estrutura de proteção da carpete
Conformidade com ROHS	sim
Grau de proteção (IP), em utilização	IP20
Grau de proteção (IP), em não utilização	IP40

Ficha técnica

Tampa de encastramento GESR4 com pega

Ref.:: 7405436

Dados técnicos

Grau de proteção código IK	IK08
Modelo para cargas pesadas	não
Intervalo de aperto D máx.	31 mm
Intervalo de aperto D mín.	7 mm
Tipo de sistema de instalação	UT3
Carga vertical, grande área	até 5.000 N
Carga vertical, pequena área	até 3.000 N
Permissões	VDE
Mecanismo de abertura	Pega
Espessura do revestimento do pavimento	5 mm