Ficha técnica

Tampa para limpeza a húmido GRAF9 Universal com aro de proteção

Ref.:: 7405750

Tampa de encastramento com tubo periscópio para pavimentos tratados a húmido para até 12 aparelhos Modul 45 em 3 suportes universais UT4, utilização em sistemas de chão e calhas de pavimento em interiores.
Podem ser utilizados até 9 aparelhos de instalação com placa central 50.
Tampa com tubo para pavimento de limpeza a húmido, 3 vias, para a instalação de suportes de aparelhos MT9. Podem ser instalados 3 placas de suporte APMT5.

AIG Molde de pressão em alumínio

Dados originais

Ref.:	7405750
Tipo	GRAF9-2 U 9011
Designação 1	Tampa para limpeza a húmido
Designação 2	com aro de proteção
Fabricante	OBO
Dimensão	Ø325x74
Cor	preto; RAL 9011
Material	Alumínio fundido sobre pressão
Menor unidade de venda	1
Unidade de quantidade	Unidade
Peso	246 kg
Unidade de peso	kg/100 un.
Pegada de CO2 (GWP) do berço ao portão	3,9255 kg CO2e / 1 Peça

Ficha técnica

Tampa para limpeza a húmido GRAF9 Universal com aro de proteção

Ref.:: 7405750

Dimensões

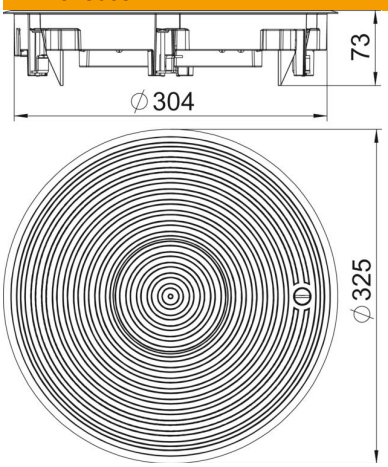

Dados técnicos

Número dos aparelhos a instalar	12
Número de suportes de aparelhos	3
Versão	redondo
Versão da saída de cabos	Tubo periscópio
Estrutura de proteção do pavimento	sim
Tratamento do pavimento	húmido
Possibilidade de montagem de vedante	sim
Altura mín. do pavimento	80 mm
Apropriado para instalação em chão falso	sim
Apropriado para calha de chão fechada no pavimento	sim
Apropriado para calha de pavimento para betonilha	sim
Apropriado para instalação de pavimento côncavo	sim
Apropriado para tratamento a húmido	sim
Apropriado para caixa de pavimento	350
Apropriado para calha de instalação no pavimento	sim
Com espaço para revestimento do pavimento	não
Tamanho nominal para unidades de montagem de aparelhos	R9
Design da estrutura	Estrutura de proteção da carpete
Conformidade com ROHS	sim
Grau de proteção (IP), em utilização	IP20
Grau de proteção (IP), em não utilização	IP45
Grau de proteção código IK	IK10
Modelo para cargas pesadas	sim

Ficha técnica

Tampa para limpeza a húmido GRAF9 Universal com aro de proteção

Ref.:: 7405750

Dados técnicos

Intervalo de aperto D máx.	73 mm
Intervalo de aperto D mín.	4 mm
Tipo de sistema de instalação	UT4
Carga vertical, grande área	até 10.000 N
Carga vertical, pequena área	até 3.000 N
Permissões	VDE
Mecanismo de abertura	Ferrolho