Ficha técnica

Nivelador de altura RKNEV2

Ref.:: 7405819

Para um ajuste em altura ao nível do pavimento das tampas niveláveis e das calhas OKB. O conjunto é composto por 4 niveladores.
A tabela seguinte mostra as faixas de regulação em altura dos niveladores para as tampas e no sistema de calhas OKB. As faixas de regulação em altura especificadas referem-se ao rebordo superior do chão inacabado até ao rebordo superior do revestimento do pavimento.

St	Aço
G	eletrogalvanizado

Dados originais

Ref.:	7405819
Tipo	RK NEV2 270
Designação 1	Nivelador de altura
Designação 2	para tampa e OKB
Fabricante	OBO
Dimensão	M8x270mm
Material	Aço
Superfície	eletrogalvanizado
Norma de superfície	EN ISO 19598 / EN ISO 4042
Menor unidade de venda	1
Unidade de quantidade	Embalagem
Peso	45,485 kg
Unidade de peso	kg/100 Cj
Pegada de CO2 (GWP) do berço ao portão	1,3784 kg CO2e / 4 Peça

Ficha técnica

Nivelador de altura RKNEV2

Ref.:: 7405819

Dimensões

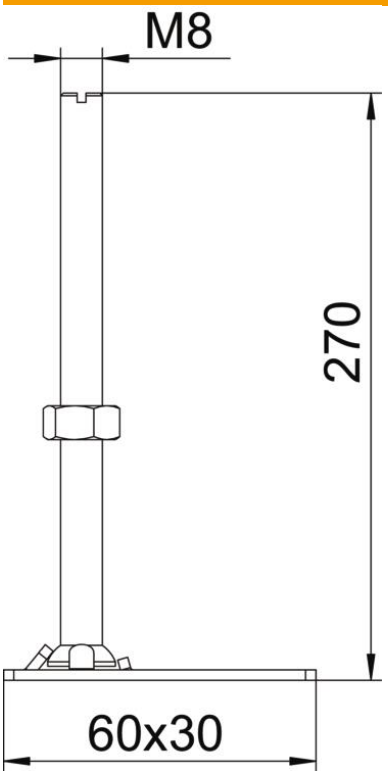

Medida h	270 mm

Dados técnicos

Tipo de acessórios	Outros
Amplitude de nivelamento máx.	355 mm
Amplitude de nivelamento mín.	300 mm
Conformidade com ROHS	Isento
Adequado para calhas	sim
Adequado para cassetes	sim
Com isolamento acústico de impacto	não
Material do suporte	Metal