Ficha técnica

Suporte de montagem para conectores de dados, comprimento 208 mm
Ref.:: 7407840

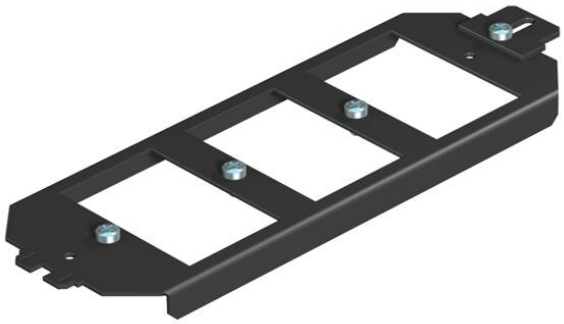

Suporte de montagem para instalação de 3 platines e um fixador de alívio de tensão. Utilização em vez de um suporte de aparelhos UT4.

St	Aço
FS	galvanizado pelo método Sendzimir

Dados originais

Ref.:	7407840
Tipo	MTU 3
Designação 1	Suporte de montagem
Designação 2	para conectores
Fabricante	OBO
Dimensão	208x76x12
Cor	preto; RAL 9005
Material	Aço
Superfície	galvanizado pelo método Sendzimir
Norma de superfície	DIN EN 10346
Menor unidade de venda	1
Unidade de quantidade	Unidade
Peso	14,47 kg
Unidade de peso	kg/100 un.
Pegada de CO2 (GWP) do berço ao portão	0,7004 kg CO2e / 1 Peça

Dimensões

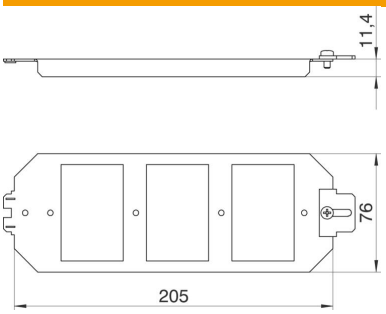

Comprimento	205 mm
Largura	76 mm

Ficha técnica

Suporte de montagem para conectores de dados, comprimento 208 mm
Ref.:: 7407840

Dados técnicos

Possibilidade de ligação	3 platines e um fixador de alívio de tensão
Número dos aparelhos a instalar	3
Número de dispositivos de alívio de tensão	0
Versão	Meio de suporte
Tipo de fixação	aparafusável
Etiqueta de inscrição	não
Estrutura de proteção do pavimento	não
Placa de fundo	não
Retráctil ao nível do chão	não
Possibilidade de montagem de vedante	não
Abertura para instalação de Telitank no chão	não
Separável	não
Apropriado para instalação em chão falso	sim
Apropriado para calha de chão fechada no pavimento	sim
Apropriado para calha de pavimento para betonilha	sim
Apropriado para instalação de pavimento côncavo	sim
Apropriado para calha de instalação no pavimento	sim
Com espaço para revestimento do pavimento	não
Conformidade com ROHS	sim
Modelo para cargas pesadas	não
Profundidade	11,4 mm
Possibilidade de alívio de tensão	sim