Ficha técnica

Espelho Telitank T4B, abertura de instalação Modul 45®

Ref.:: 7408276

Espelho com abertura quadrada para uma tomada dupla do tipo Modul 45, adequado ao lado longitudinal T4B (tampa 1/1).

PA Poliamida

Dados originais

Ref.:	7408276
Tipo	T4B P7 9011
Designação 1	Espelho
Designação 2	duplo Modul 45 para T4B
Fabricante	OBO
Dimensão	110x77mm
Cor	preto; RAL 9011
Material	Poliamida
Menor unidade de venda	1
Unidade de quantidade	Unidade
Peso	1,648 kg
Unidade de peso	kg/100 un.
Pegada de CO2 (GWP) do berço ao portão	0,0857 kg CO2e / 1 Peça

Ficha técnica

Espelho Telitank T4B, abertura de instalação Modul 45®

Ref.:: 7408276

Dimensões

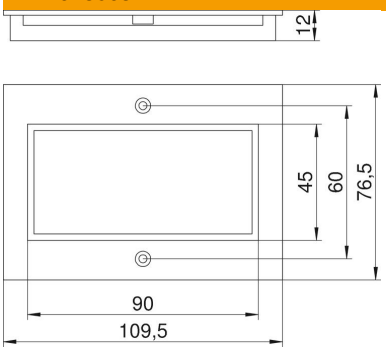

Comprimento	77 mm
Largura	110 mm
Altura	12 mm

Dados técnicos

Aplicação	Reservatório de instalação à superfície
Número de aberturas, CEE/Peri-lex	0
Número de aberturas, tripla	0
Número de aberturas, simples	0
Número de unidades	2
Número de aberturas, ovais	0
Número de aberturas, quadradas	0
Número de aberturas, redondas	0
Número de aberturas, dupla	1
Tipo de fixação	aparafusável
Etiqueta de inscrição	não
Adequado a campo de inscrição	não
Tipo de aparelho	Dimensão modular M45
Técnologia de instalação	Dimensão modular M45
Conformidade com ROHS	sim