Ficha técnica

Tampa nivelável grandes cargas para tubo, RKFNSL, tamanho 9, inox
Ref.:: 7408938

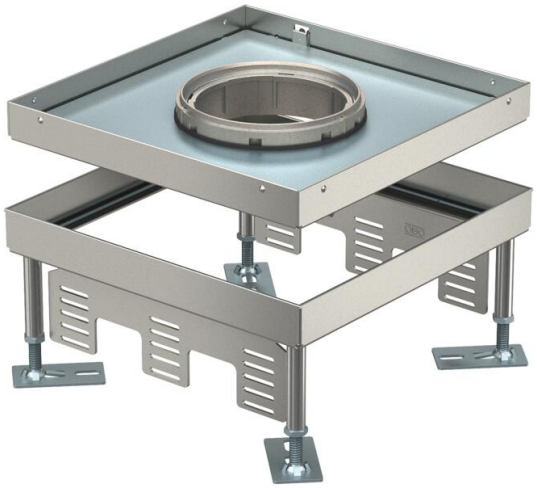

Tampa quadrada nivelável de grandes cargas para tubo periscópio de tamanho 9, para a montagem de aparelhos de instalação em sistemas de calhas e chão falso, em pavimentos de limpeza a seco ou a húmido em interiores. Classe de carga 1 a 10 kN.
Para a montagem de 3 suportes universais UT4 para 9 aparelhos de instalação individuais com anel de suporte/pega ou 12 aparelhagens Modul 45®. Podem ser instaladas 3 placas de suporte APMT5. O tubo não está incluído no material fornecido.
Tampa quadrada nivelável de grandes cargas para tubo periscópio de tamanho 9, para a montagem de aparelhos de instalação em sistemas de calhas e chão falso, em pavimentos de limpeza a seco ou a húmido em interiores. Classe de carga 1 a 10 kN.

Tampa nivelável para grandes cargas, 3 compartimentos. Podem ser instaladas 3 placas de suporte APMT5.

IP 55

A2 Aço inoxidável, livre de ferrugem

Dados originais

Ref.:	7408938
Tipo	RKFN3 9 V SL1 16
Designação 1	Tampa nivelável quadrada SL1
Designação 2	para tubo periscópio
Fabricante	OBO
Dimensão	243x243x100
Material	Aço inoxidável, livre de ferrugem
Menor unidade de venda	1
Unidade de quantidade	Unidade
Peso	490 kg
Unidade de peso	kg/100 un.
Pegada de CO2 (GWP) do berço ao portão	24,7907 kg CO2e / 1 Peça

Ficha técnica

Tampa nivelável grandes cargas para tubo, RKFNSL, tamanho 9, inox
Ref.:: 7408938

Dimensões

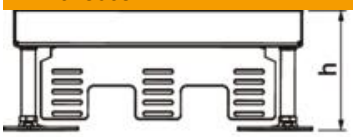

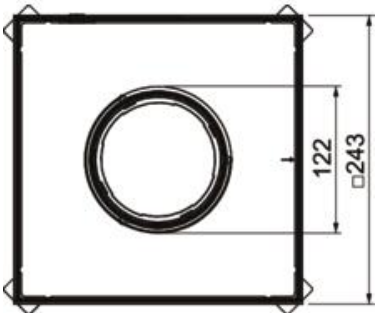

Comprimento	243 mm
Largura	243 mm
Altura	105 mm
Medida h	105 mm

Dados técnicos

Número dos aparelhos a instalar	12
Número de saídas de cabos	1
Número de suportes universais	3 x UT4
Versão	quadrada
Versão da saída de cabos	Tubo periscópio
Secção do pavimento/abertura de montagem	244x244
Tratamento do pavimento	húmido
Separável	não
Altura máx. do pavimento	150 mm
Altura mín. do pavimento	105 mm
Apropriado para instalação em chão falso	sim
Apropriado para instalação de pavimento côncavo	sim
Apropriado para caixa de pavimento	250/350
Suporte para instalação de suportes de aparelhos.	não
Comprimento de instalação	244 mm
Tamanho nominal para unidades de montagem de aparelhos	9
Amplitude de nivelamento máx.	150 mm
Amplitude de nivelamento mín.	105 mm
Norma	EN 50085-2-2
Conformidade com ROHS	Isento
Grau de proteção (IP), em utilização	IP20
Grau de proteção (IP), em não utilização	IP55
Grau de proteção código IK	IK10
Modelo para cargas pesadas	sim
Classe grandes cargas	10 kN (OBO SL1)
Tipo de sistema de instalação	UT4

Dados técnicos

Permissões	VDE
Espessura do revestimento do pavimento	16 mm