Ficha técnica

UGD350-3 GES 6 para tampas retangulares, para altura do pavimento 70-125 mm
Ref.:: 7410108

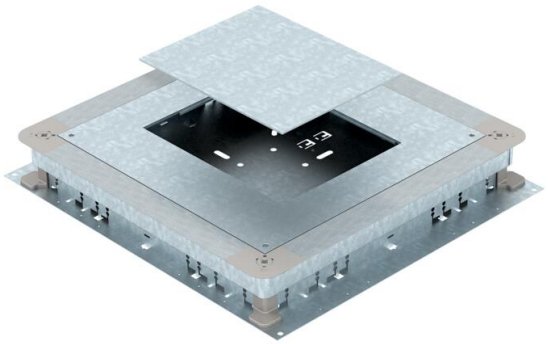

Caixa de pavimento para calhas de chão com paredes laterais de chapa de aço. Para montagem de tampa do tamanho selecionado. Pode ser continuamente nivelada até à altura da betonilha (possível nivelamento rápido) e a betonilha pode ser nivelada com a aresta de descarga da betonilha. Com opção de desacoplamento acústico após a colocação do pavimento e com acessórios do sistema também adequadas para aplicações em grandes cargas.
Paredes laterais preparadas para larguras de calha de 190, 250 e 350 mm.

St Aço

FS galvanizado pelo método Sendzimir

Dados originais

Ref.:	7410108
Tipo	UGD 350-3 6
Designação 1	Caixa de pavimento
Designação 2	350-3 para GES6
Fabricante	OBO
Dimensão	510x467x70
Material	Aço
Superfície	galvanizado pelo método Sendzimir
Norma de superfície	DIN EN 10346
Menor unidade de venda	1
Unidade de quantidade	Unidade
Peso	898 kg
Unidade de peso	kg/100 un.
Pegada de CO2 (GWP) do berço ao portão	20,8001 kg COe / 1 Peça

Ficha técnica

UGD350-3 GES 6 para tampas retangulares, para altura do pavimento 70-125 mm
Ref.:: 7410108

Dimensões

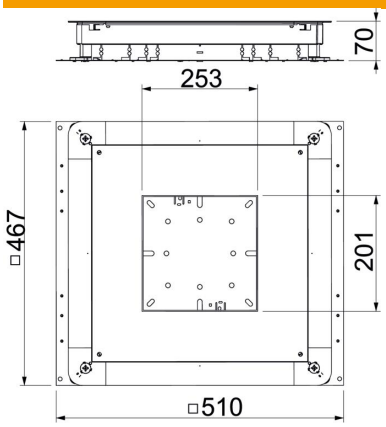

Medida a	201 mm
Medida A	467 mm
Medida B	510 mm
Medida b	253 mm

Dados técnicos

Placa de fundo	sim
Retráctil ao nível do chão	não
Possibilidade de montagem de vedante	sim
Abertura para instalação de Telitank no chão	não
Abertura para aparelhagem	retangular
Separável	sim
Altura máx. do soalho	125 mm
Altura do pavimento mín.	70 mm
para a ligação de tubo	não
Apropriado para calha de chão fechada no pavimento	não
Apropriado para calha de pavimento para betonilha	sim
Largura da calha máx.	350 mm
Largura da calha mín.	190 mm
Altura da calha máx.	48 mm
Altura da calha mín.	28 mm
Altura mínima do pavimento	70
Tamanho nominal	350 mm
Tamanho nominal para unidades de montagem de aparelhos	6
Amplitude de nivelamento máx.	125 mm
Amplitude de nivelamento mín.	70 mm
Conformidade com ROHS	Isento