Ficha técnica

Kit de montagem para compensação da altura ASH 250-4 320

Ref.:: 7410136

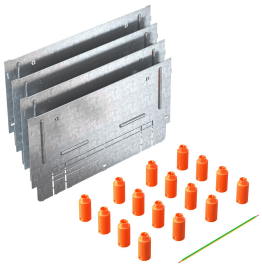

Kit de montagem para compensação da altura para caixas de pavimento UZD250-4 com uma altura de 240 a 320 mm para o aumento da UZD.

St Aço

FS galvanizado pelo método Sendzimir

Dados originais

Ref.:	7410136
Tipo	ASH 250-4 320
Designação 1	Chapas de elevação lateral
Designação 2	para UZD 250-4
Fabricante	OBO
Dimensão	353x183x46
Material	Aço
Superfície	galvanizado pelo método Sendzimir
Norma de superfície	DIN EN 10346
Menor unidade de venda	1
Unidade de quantidade	Embalagem
Peso	172 kg
Unidade de peso	kg/100 Cj
Pegada de CO2 (GWP) do berço ao portão	5,5485 kg CO2e / 4 Peça

Ficha técnica

Kit de montagem para compensação da altura ASH 250-4 320

Ref.:: 7410136

Dimensões

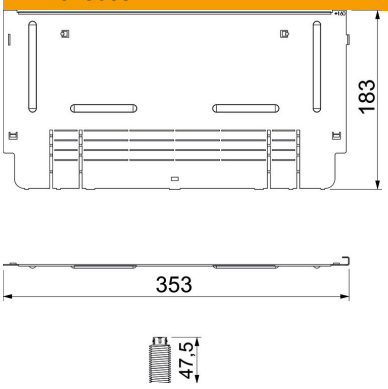

Comprimento	353 mm
Largura	183 mm
Medida A	353 mm
Medida B	183 mm
Medida I	47,5 mm

Dados técnicos

Versão	quadrada
Placa de fundo	não
Retráctil ao nível do chão	não
Possibilidade de montagem de vedante	não
Abertura para instalação de Telitank no chão	não
Separável	não
Altura máx. do soalho	320 mm
Altura do pavimento mín.	240 mm
para a ligação de tubo	não
Apropriado para instalação em chão falso	não
Apropriado para calha de chão fechada no pavimento	não
Apropriado para calha de pavimento para betonilha	sim
Apropriado para instalação de pavimento côncavo	não
Apropriado para calha de instalação no pavimento	não
Largura da calha máx.	250 mm
Largura da calha mín.	190 mm
Altura mínima do pavimento	240
Amplitude de nivelamento máx.	320 mm
Amplitude de nivelamento mín.	240 mm
Conformidade com ROHS	sim